TRF
TAMIYA RACING FACTORY

R/C World Champion Team TRF will never rest in its pursuit of excellence. Knowledge is power, and the knowledge and experience of the Tamiya Racing Factory Team will give you the power to win!

WORLD CHAMPION TEAM

1/10 SCALE R/C 2WD HIGH PERFORMANCE RACING CAR

★製品改良のためキットは予告なく仕様を変更することがあります。
★Specifications are subject to change without notice.
★Technische Daten können im Zuge ohne Ankündigung verändert werden.
★Caractéristiques pouvant être modifiées sans information préalable.

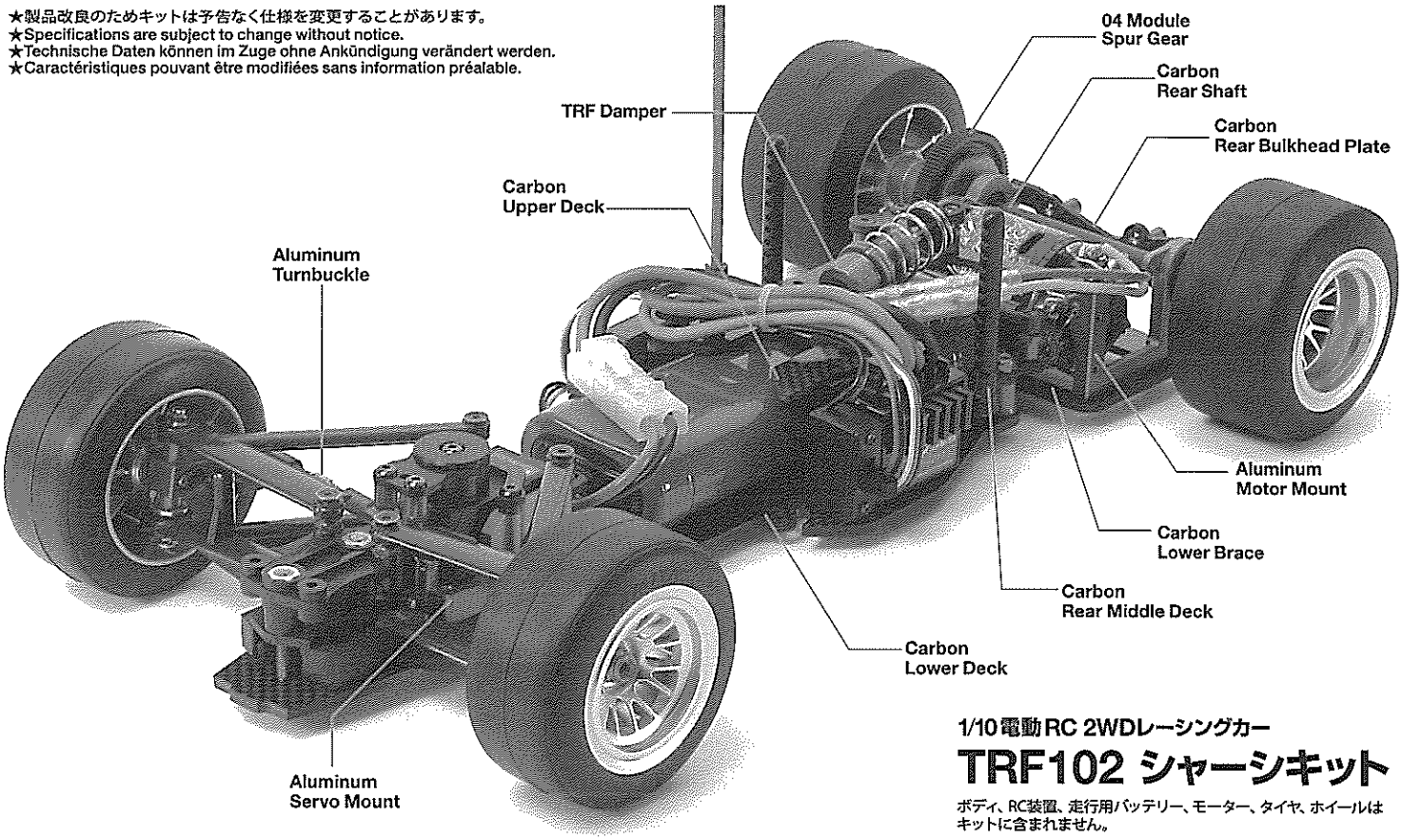

1/10電動RC 2WDレーシングカー

TRF102 シャーシキット

ボディ、RC装置、走行用バッテリー、モーター、タイヤ、ホイールはキットに含まれません。

TRF 102 CHASSIS KIT
TAMIYA RACING FACTORY

TAMIYA, INC. 3-7 ONDAWARA, SURUGA-KU, SHIZUOKA 422-8610 JAPAN

0515 ©2015 TAMIYA

42289 TRF102 Chassis Kit (11054709)

TRF 102 TAMIYA RACING FACTORY CHASSIS KIT

●組み立てになれない方は、模型にくわしい方にお手伝いをお願いしてください。

組み立てる前に用意する物
ITEMS REQUIRED
ERFORDERLICHES ZUBEHÖR
OUTILLAGE NECESSAIRE

《ラジオコントロールメカ》
このRC力ーには、タミヤ・エクスペックGT2.4Gプロポセット(受信機、ESC(スピードコントローラー)、標準型サーボまたはローハイトサーボのセット)をお勧めします。また他社製品をお使いの場合、それによって生じた不具合につきましては保証いたしかねますのでご了承願います。
★取り扱いについては、それぞれの説明書をご覧ください。
《走行用バッテリー・充電器》
このキットはタミヤ・走行用バッテリー専用です。専用充電器とともにご用意ください。

RADIO CONTROL UNIT
Standard 2-channel R/C unit plus electronic speed controller is suggested for this model. A combination of small size receiver, electronic speed controller and low-profile or standard size servo is recommended.
★Read and follow instructions supplied with R/C unit.
POWER SOURCE
This kit is designed to use a Tamiya battery pack. Charge battery according to manual supplied with battery.

FERNSTEUER-EINHEIT
Für diese Modell wird eine übliche RC-Einheit mit einem elektronischen Fahrregler vorgeschlagen. Eine Kombination eines kleinen Empfängers mit elektronischem Fahrregler und ein flaches Servo oder Servo in Standardgröße wird empfohlen).
★Lesen und befolgen Sie die der RC-Einheit beiliegende Anleitung.
STROMQUELLE
Für diesen Bausatz benötigt man den Tamiya Akkupack Batterie. Den Akku gemäß Anweisung aufladen.

ENSEMBLE DE RADIOCOMMANDE
Pour piloter ce modèle, il faut un ensemble de radiocommande 2 voies standard avec variateur de vitesse électronique. Un récepteur et variateur de taille mini et un servo taille basse ou un servo de taille standard sont recommandés.
★Lire et suivre les instructions fournies avec l'ensemble R/C.
ALIMENTATION
Le moteur qui équipe ce modèle peut être alimenté par un pack d'accus Tamiya. Charger le pack selon les indications du manuel du pack et du chargeur.

《使用できるサーボの大きさ》
Suitable servo size
Grösse der Servos
Dimensions max
des servos

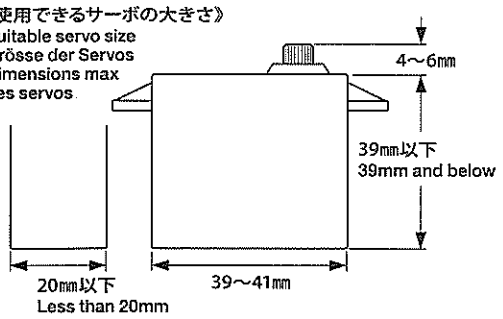

タミヤ・エクスペックGT 2.4G プロポ / ESC (スピードコントローラー) 付き
Tamiya EXPEC GT 2.4G R/C system
Tamiya EXPEC GT 2.4G R/C System
Ensemble R/C Tamiya EXPEC GT 2.4G
(※ESCはエレクトロニック スピード コントローラーの略です。)

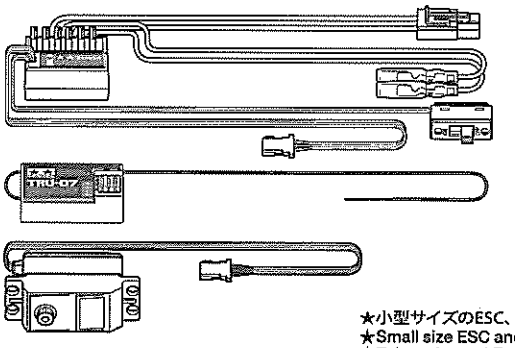

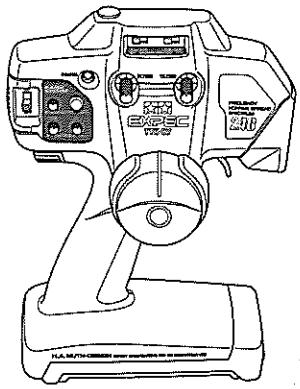

★小型サイズのESC、受信機をお勧めします。
★Small size ESC and receiver are recommended.
★Fahrregler und Empfänger kleiner Größe werden empfohlen.
★Récepteur et variateur électronique de petite taille recommandés.

ESC (スピードコントローラー) 付き2チャンネルプロポ
2-channel R/C unit with electronic speed controller
2-Kanal RC-Einheit mit elektronischem Fahrregler
Ensemble R/C 2 voies avec variateur électronique

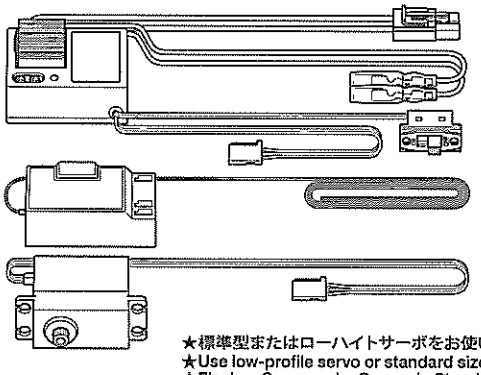

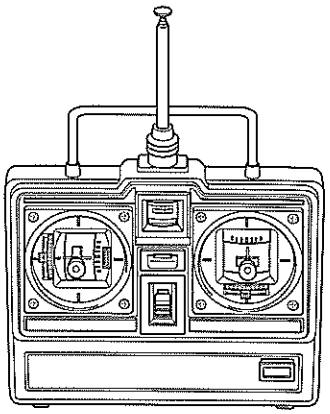

★標準型またはローハイトサーボをお使いください。
★Use low-profile servo or standard size servo.
★Flaches Servos oder Servos in Standardgröße verwenden.
★Utiliser un servo taille basse ou un servo de taille standard.

タミヤ走行用バッテリー
Tamiya battery pack
Tamiya Akkupack
Pack d'accus Tamiya

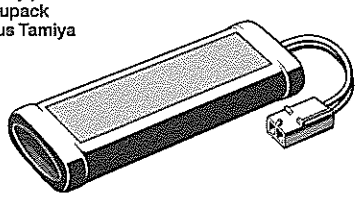

専用充電器
Compatible charger
Geeignetes Ladegerät
Chargeur compatible

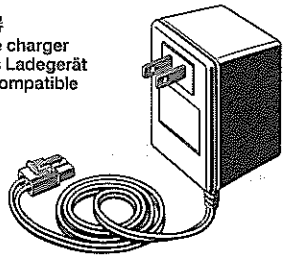

《その他ご用意いただく物》
F104 PROシャーシ用のボディ、ウイング、モーター、ホイール、タイヤを別にお買い求めください。
AVAILABLE SEPARATELY
This kit does not include motor, tires, wheels, F104 PRO body, or front and rear wings.
SEPARAT ERHÄLTLICH
Dieser Bausatz enthält weder Motor, Reifen, Räder, F104 PRO Karosserie, Frontspoiler noch Heckspoiler.
DISPONIBLE SEPAREMENT
Ce kit n'inclut pas moteur, pneus, roues, F104 PRO carrosserie ou ailerons avant et arrière.

《用意する工具》
RECOMMENDED TOOLS
BENÖTIGTE WERKZEUGE
OUTILLAGE

六角レンチ (1.5mm、2mm、2.5mm)
Hex wrench (1.5mm, 2mm, 2.5mm)
Imbusschlüssel (1,5mm, 2mm, 2,5mm)
Clé Allen (1,5mm, 2mm, 2,5mm)

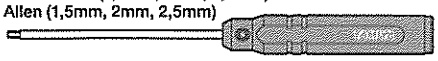

+ドライバー (大、小)
+ Screwdriver (large, small)
+ Schraubenzieher (groß, klein)
Tournevis + (grand, petit)

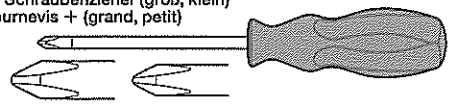

ニッパー
Side cutters
Seitenschneider
Pinces coupantes

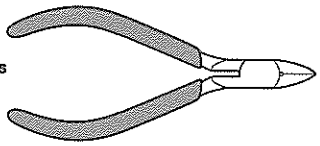

ラジオペンチ
Long nose pliers
Flachzange
Pinces à becs longs

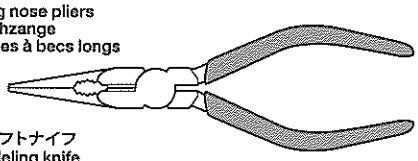

クラフトナイフ
Modeling knife
Modellbaumesser
Couteau de modéliste

ピンセット
Tweezers
Pinzette
Précelles

瞬間接着剤
Instant cement
Sekundenkleber
Colle rapide

ヤスリ
File
Feile
Lime

★この他に、ウエス、ノギス、Eリングセッターがあると便利です。
★A soft cloth, caliper and E-ring tool will also assist in construction.
★Beim Zusammenbau können ein weiches Tuch, ein Meßschieber und ein E-Ring-Abzieher hilfreich sein.
★Un chiffon, un pied à coulisse et un outil à circlip seront également utiles.

●組み立てる前に説明図を必ずお読みください。また、保護者の方もお読みください。

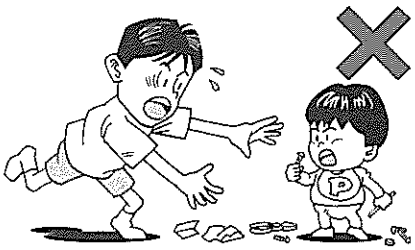

●小さなお子様のいる場所での工作はおやめください。小さな部品やビニール袋を口に入れたりする危険があります。

●うまく組み立てられない方は、保護者の方やRCカーにくわしい方にお手伝いをお願いしてください。

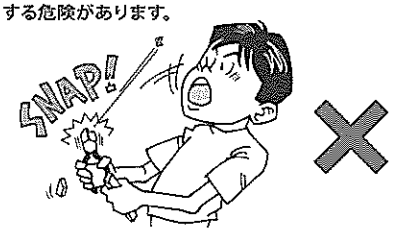

●工具で固い物を切らないでください。刃が折れるなどの危険があります。

●色を塗る時や、接着剤を使う場合は必ず窓を開けて換気に注意してください。

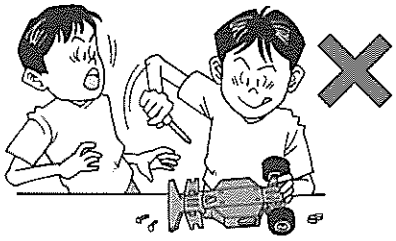

●組み立てる時はまわりに注意してください。また、工具を振り回すようなことはやめてください。

⚠ CAUTION

●Read carefully and fully understand the instructions before commencing assembly. A supervising adult should also read the instructions if a child assembles the model.
●When assembling this kit, tools including knives are used. Extra care should be taken to avoid personal injury.
●Read and follow the instructions supplied with paints and/or cement, if used (not included in kit).
●Keep out of reach of small children. Children must not be allowed to put any parts in their mouths or pull vinyl bags over their heads.

⚠ VORSICHT

●Bevor Sie mit dem Zusammenbau beginnen, sollten Sie alle Anweisungen gelesen und verstanden haben. Falls ein Kind das Modell zusammenbaut, sollte ein beaufsichtigender Erwachsener die Bauanleitung ebenfalls gelesen haben.
●Beim Zusammenbau dieses Bausatzes werden Werkzeuge einschließlich Messer verwendet. Zur Vermeidung von Verletzungen ist besondere Vorsicht angebracht.
●Wenn Sie Farben und/oder Kleber verwenden (nicht im Bausatz enthalten), beachten und befolgen Sie die dort beiliegenden Anweisungen.
●Bausatz von kleinen Kindern fernhalten. Kindern darf keine Möglichkeit gegeben werden, irgendwelche Teile in den Mund zu nehmen oder sich Plastiktüten über den Kopf zu ziehen.

⚠ PRECAUTIONS

●Bien lire et assimiler les instructions avant de commencer l'assemblage. La construction du modèle par un enfant doit s'effectuer sous la surveillance d'un adulte.
●L'assemblage de ce kit requiert de l'outillage, en particulier des couteaux de modélisme. Manier les outils avec précaution pour éviter toute blessure.
●Lire et suivre les instructions d'utilisation des peintures et ou de la colle, si utilisées (non incluses dans le kit).
●Garder hors de portée des enfants en bas âge. Ne pas laisser les enfants mettre en bouche ou sucer les pièces, ou passer un sachet vinyl sur la tête.

《タミヤ・エクスペック GT 2.4G プロポ / ESC (スピードコントローラー) 付き》
TAMIYA EXPEC GT 2.4G R/C SYSTEM (WITH ELECTRONIC SPEED CONTROLLER)

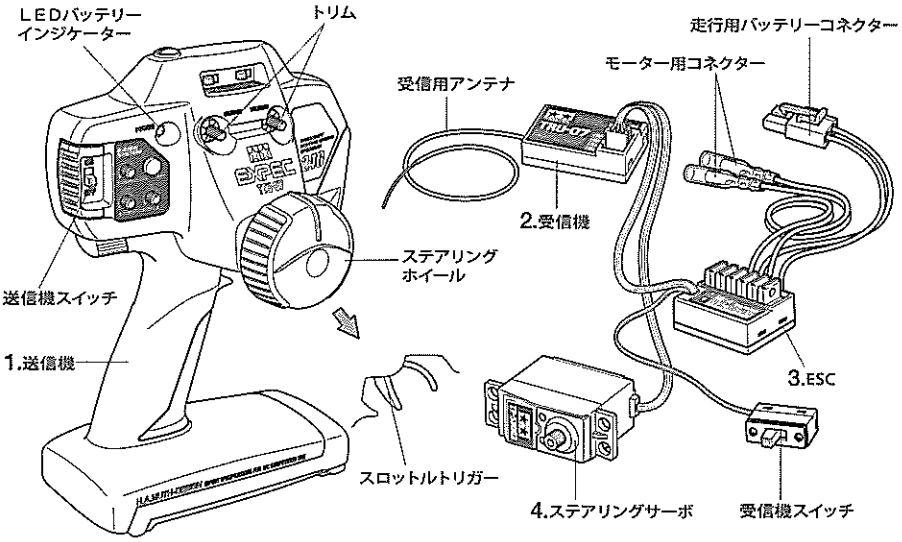

《スティックタイプ送信機》STICK TYPE TRANSMITTER

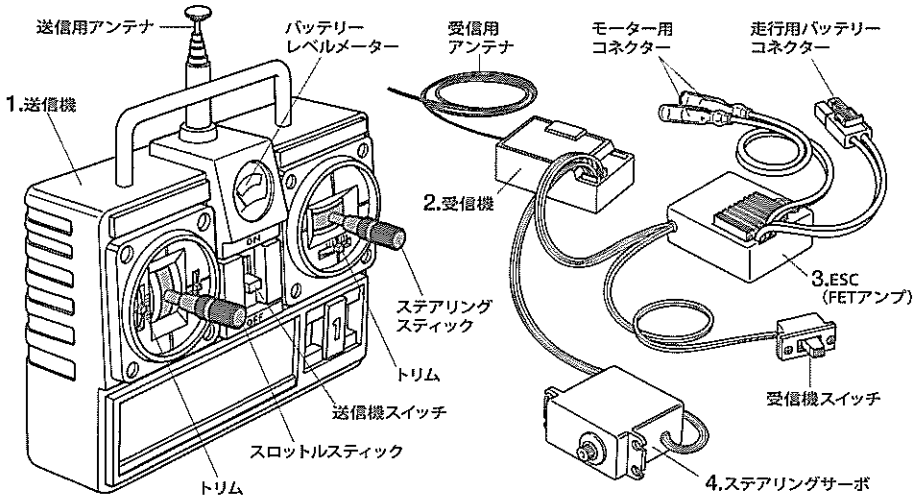

《プロポの名称》

1. ●送信機＝コントロールボックスとなるもので、ステアリング、スロットルの操作を電波信号に変えて発信します。
●トリム＝サーボの動きの中心（中立位置）をずらすための微調整ダイヤル、レバーです。
●ステアリングホイール、スロットルトリガー＝車のステアリングやスピードコントロールスイッチにつながるサーボを動かし、車をコントロールします。
2. ●受信機＝送信機からの電波を受け、それをESC（スピードコントローラー）やサーボにつたえます。
3. ●ESC（スピードコントローラー）＝受信機が受けた電波信号を電気的な信号に変え、車のスピードをコントロールします。
4. ●ステアリングサーボ＝受信機が受けた電波信号を機械的な動きに変え、ハンドルを切ります。

COMPOSITION OF 2 CHANNEL R/C UNIT

1. ●Transmitter: Serves as control box. Steering wheel/stick and throttle trigger/stick movements are transformed into radio signals which are transmitted through the antenna.
●Trim: Lever for adjusting central position of servo.
●Wheel & Trigger: Moves servos, which steer car and adjust throttle.
2. ●Receiver: Accepts signals from the transmitter and converts them into pulses that operate the model's servo and speed controller.
3. ●Electronic speed controller: Accepts signals received from the receiver and controls the current going to the motor.
4. ●Steering servo: Transforms signals received from the receiver into mechanical movements.

ZUSAMMENSTELLUNG DER 2-KANAL RC-EINHEIT

1. ●Sender: Dient als Steuergerät. Lenkrad/-knüppel- und Gaszuggriff/- knüppelbewegungen werden in Funksignale umgewandelt und über die Antenne ausgesendet.
●Trimm: Hebel zum Einstellen der Mittelstellung eines Servos.
●Lenkrad und Gaszuggriff: Setzt die Servos in Bewegung, welche das Auto lenken und Gas geben.
2. ●Empfänger: Der Empfänger nimmt die Signale des Senders auf und wandelt sie in Steuerimpulse für das Lenkservo und den Fahrregler um.
3. ●Elektronischer Fahrregler: Erhält Steuersignale vom Empfänger und regelt den zum Motor fließenden Strom.
4. ●Lenkservo: Wandelt die vom Empfänger kommenden Lenksignale in mechanische Bewegung um.

COMPOSITION D'UN ENSEMBLE R/C 2 VOIES

1. ●Emetteur: sert de boîtier de commande. Les actions sur le manche de direction/volant ou sur le manche de gaz/gâchette sont converties en signaux radio transmis par le biais de l'antenne.
●Trim: dispositif permettant d'ajuster le neutre d'un servo.
●Volant/Gâchette: permettent de contrôler respectivement la direction et le régime moteur du modèle.
2. ●Récepteur: capte les signaux de l'émetteur, les convertit en impulsions et contrôle les mouvements du(des) servo(s) et le variateur électronique de vitesse.
3. ●Variateur électronique de vitesse: reçoit un signal du récepteur et régule la quantité de courant alimentant le moteur.
4. ●Servo de direction: convertit les signaux émanant du récepteur en mouvements mécaniques.

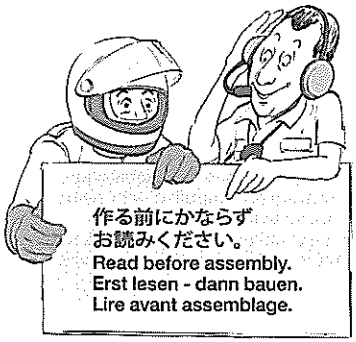

★お買い求めの際、また組み立ての前には必ず内容をお確かめください。万一不良部品、不足部品などありました場合には、お買い求めの販売店にご相談ください。
★小さなビス、ナット類が多く、よく似た形の部品もあります。図をよく見てゆっくり確実に組んでください。金具部品は少し多めに入っています。予備として使ってください。
★製品改良のためキットは予告なく仕様を変更することがあります。

★Study the instructions thoroughly before assembly.
★There are many small screws, nuts and similar parts. Assemble them carefully referring to the drawings. To prevent trouble and finish the model with good performance, it is necessary to assemble each step exactly as shown.
★Specifications are subject to change without notice.

★Vor Baubeginn die Bauanleitung genau durchlesen.
★Viele kleine Schrauben und Muttern etc. müssen genau der Anleitung nach eingebaut werden. Exaktes Bauen bringt ein gutes Modell mit bester Leistung.
★Technische Daten können im Zuge ohne Ankündigung verändert werden.

★Assimilez les instructions parfaitement avant l'assemblage.
★Il y a beaucoup de petites vis, d'écrous et de pièces similaires. Les assembler soigneusement en se référant aux dessins. Pour éviter les erreurs suivre les stades du montage dans l'ordre indiqué.
★Caractéristiques pouvant être modifiées sans information préalable.

A ❶～❾

袋詰Aを使用します
BAG A / BEUTEL A / SACHET A

❶

しっかり取り付けます。
Connect firmly.
Fest einstecken.
Connecter fermement.

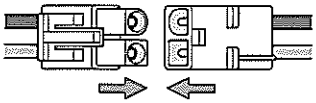

※の部品はキットには含まれていません。
Parts marked ※ are not included in kit.
Teile mit ※ sind im Bausatz nicht enthalten.
Les pièces marquées ※ ne sont pas incluses dans le kit.

❶ 《走行用バッテリーの充電》

Charging battery pack
Aufladen des Akkupack
Chargement de la pack d'accus

★別売の走行用バッテリーを専用充電器を使って充電します。充電方法や取り扱い上の注意はバッテリーおよび専用充電器に付属の取扱説明書をよくお読みください。
★Charge battery pack with compatible charger (available separately). When handling battery/charger, read supplied instructions carefully.
★Den Akkupack mit einem geeigneten Ladegerät aufladen (getrennt erhältlich). Zur Bedienung von Akku/Ladegerät die mitgelieferte Anleitung sorgfältig lesen.
★Utiliser un chargeur compatible avec les pack d'accus (disponible séparément). Se référer et lire attentivement les instructions et les précautions d'emploi fournies avec le chargeur et la batterie.

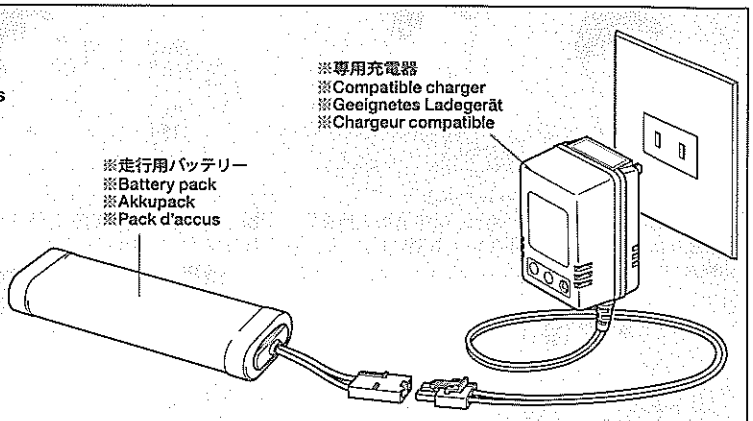

❷

★ビスのサイズに注意。
★Note screw length.
★Länge der Schraube beachten.
★Vérifier la longueur de vis.

BA5 ×2 — 3×7㎜六角皿ビス / Screw / Schraube / Vis

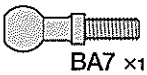
BA7 ×1 — 6㎜ロールポイントボール / Roll point ball / Kugelgelenk / Rotule de roulis

BA17 ×2 — ボールシート / Ball seat / Aufnahme des Kugelgelenks / Embase de rotule

★Tバーは厚さによって形状が異なります。
★T-bar shape varies according to thickness.
★Die Form der T-Platte verändert sich je nach Dicke.
★La forme du T-bar varie en fonction de l'épaisseur.

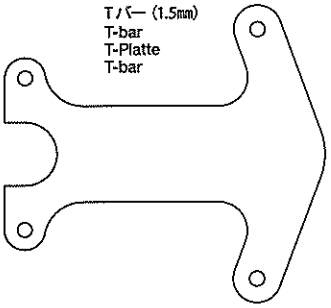

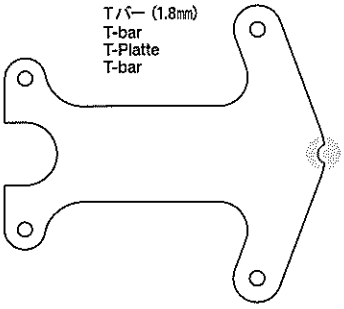

❷ Tバーの組み立て

T-bar
T-Platte
T-bar

リヤヒンジカバー
Rear hinge cover
Hintere Schwingenabdeckung
Capot d'articulation arrière

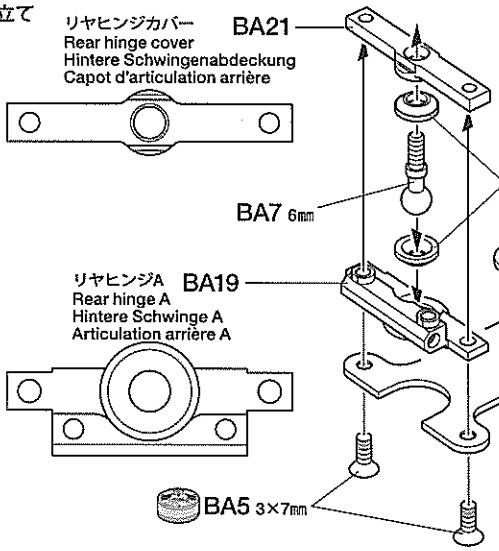

★この指示の部分にネジ止め剤を塗ります。
★Apply thread lock to the sections shown by this mark.
★Auf die mit dieser Markierung gekennzeichneten Bereiche Schraubensicherung auftragen.
★Appliquer du frein-filet sur les zones repérées par cette icône.

リヤヒンジA
Rear hinge A
Hintere Schwinge A
Articulation arrière A

★セッティングに合わせて選んで取り付けます。
★Select according to setting.
★Je nach Abstimmung wählen.
★Choisir en fonction du réglage souhaité.

Tバー (1.5㎜)	または	Tバー (1.8㎜)
T-bar	or	T-bar
T-Platte	oder	T-Platte
T-bar	ou	T-bar

★皿ビス加工のある面を下側にします。
★Countersunk hole on the bottom.
★Senkschraubenloch unten.
★Face fraisée en dessous.

❸ Tバーの取り付け

Attaching T-bar
Anbau der T-Platte
Fixation du T-bar

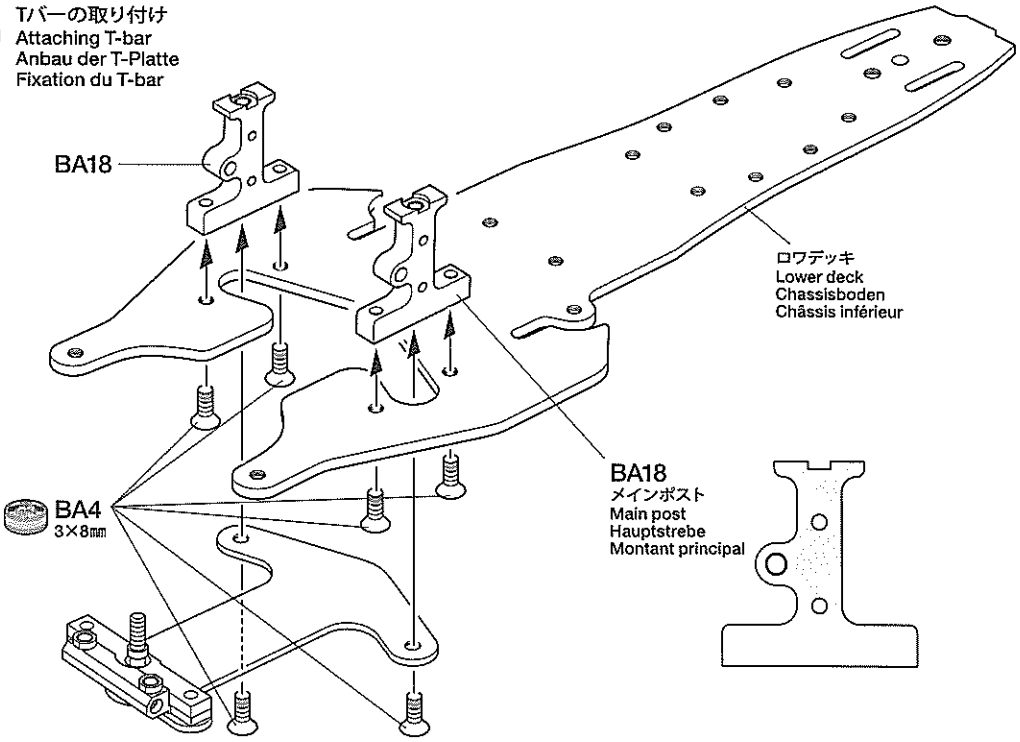

❸

BA4 ×6 — 3×8㎜六角皿ビス / Screw / Schraube / Vis

4

BA3 ×1 — 3×12㎜六角皿ビス / Screw / Schraube / Vis

BA8 ×1 — 5㎜ピローボールナット / Ball connector nut / Kugelkopf-Mutter / Ecrou-connecteur à rotule

BA12 ×1 — 5.5×5.0㎜スペーサー / Spacer / Distanzring / Entretoise

5

BA2 ×2 — 3×18㎜六角皿ビス / Screw / Schraube / Vis

BA9 ×3 — 3㎜ロックナット（薄） / Lock nut (thin) / Sicherungsmutter (dünn) / Ecrou de blocage (fin)

BA10 ×1 — 3㎜ワッシャー / Washer / Beilagscheibe / Rondelle

BA16 ×2 — フランジスペーサー / Flanged spacer / Angeschrägte Beilagsscheibe / Entretoise flasquée

6

BA4 ×2 — 3×8㎜六角皿ビス / Screw / Schraube / Vis

BA20 ×1 — リヤヒンジB / Rear hinge B / Hintere Schwinge B / Articulation arrière B

7

BA6 ×2 — 3×2.5㎜イモネジ / Grub screw / Madenschraube / Vis pointeau

BA11 ×2 — 2㎜Eリング / E-Ring / Circlip

BA13 ×2 — 3.0×4.5×5.9㎜ フランジパイプ / Flanged tube / Kragenrohr / Tube à flasque

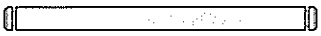

BA14 ×1 — 3×41㎜シャフト / Shaft / Achse / Axe

4 リヤミドルデッキの組み立て
Rear middle deck
Hinteres Mitteldeck
Platine médiane arrière

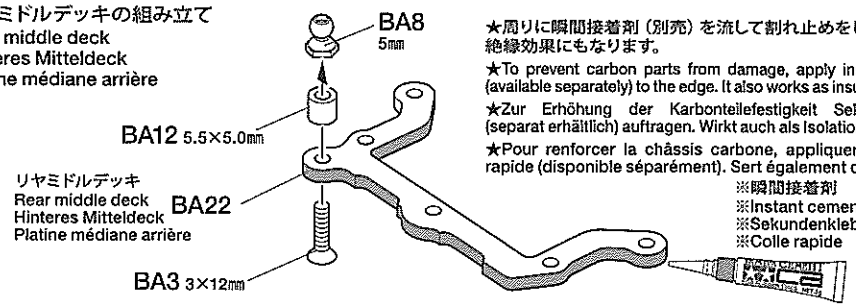

★周りに瞬間接着剤（別売）を流して割れ止めをしてください。絶縁効果にもなります。

★To prevent carbon parts from damage, apply instant cement (available separately) to the edge. It also works as insulation.

★Zur Erhöhung der Karbonteilefestigkeit Sekundenkleber (separat erhältlich) auftragen. Wirkt auch als Isolation.

★Pour renforcer la châssis carbone, appliquer de la colle rapide (disponible séparément). Sert également d'isolant.

※瞬間接着剤
※Instant cement
※Sekundenkleber
※Colle rapide

5 リヤミドルデッキの取り付け
Attaching rear middle deck
Anbau des hinteren Mitteldecks
Installation de la platine médiane arrière

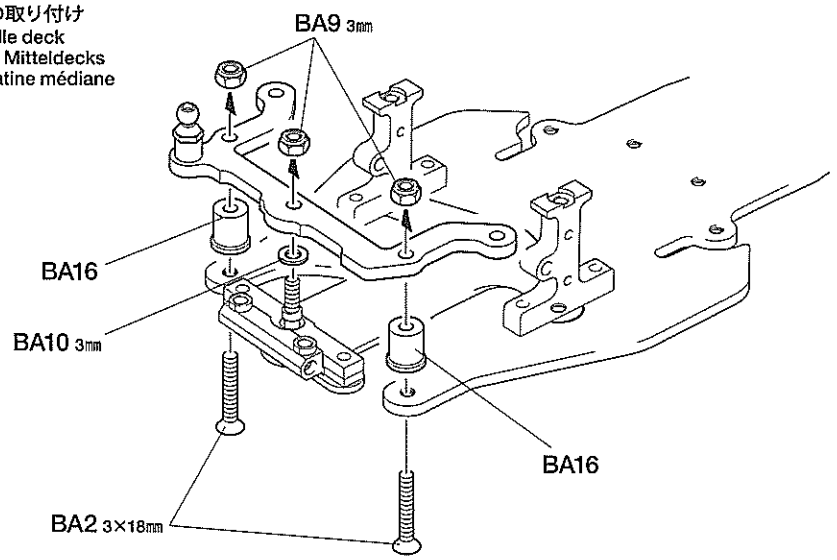

6 ロワブレースの組み立て
Lower brace
Hintere Trägerplatte
Support inférieur

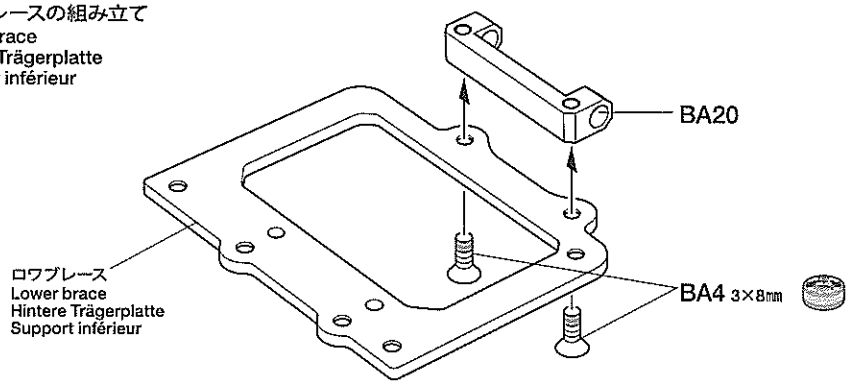

7 ロワブレースの取り付け
Attaching lower brace
Einbau der hinteren Trägerplatte
Installation du support inférieur

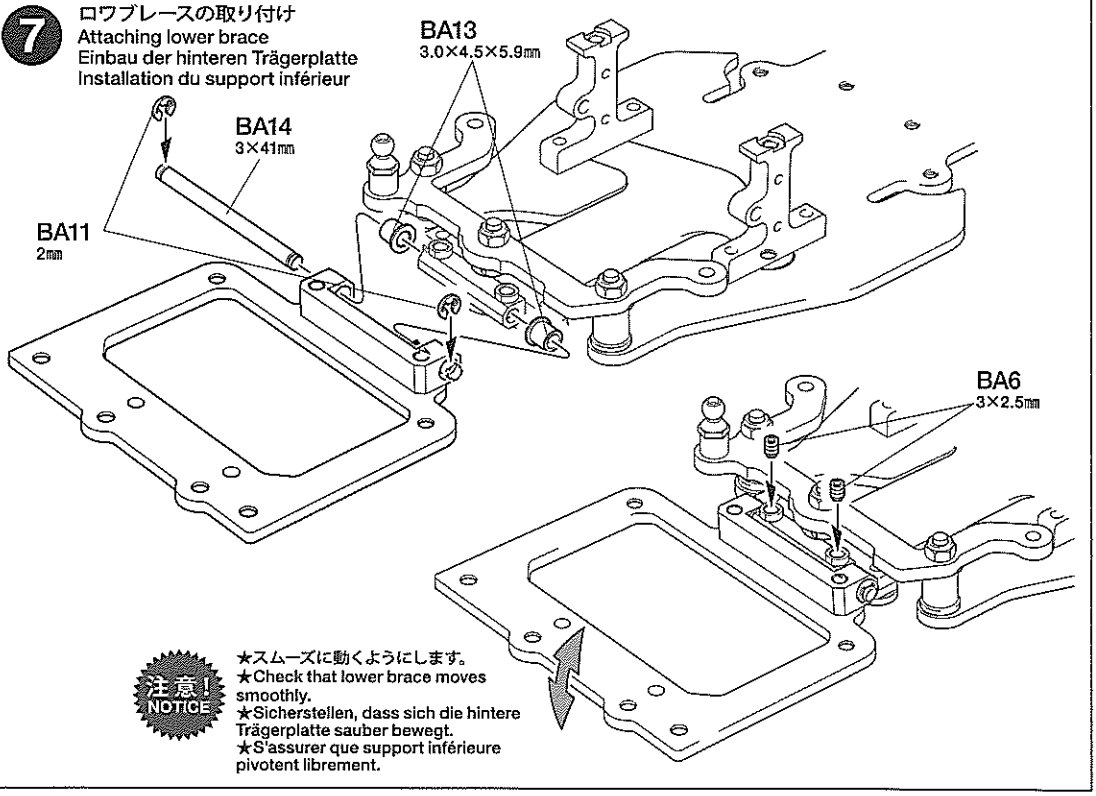

★スムーズに動くようにします。
★Check that lower brace moves smoothly.
★Sicherstellen, dass sich die hintere Trägerplatte sauber bewegt.
★S'assurer que support inférieure pivotent librement.

8

BA4 ×4 — 3×8mm六角皿ビス / Screw / Schraube / Vis

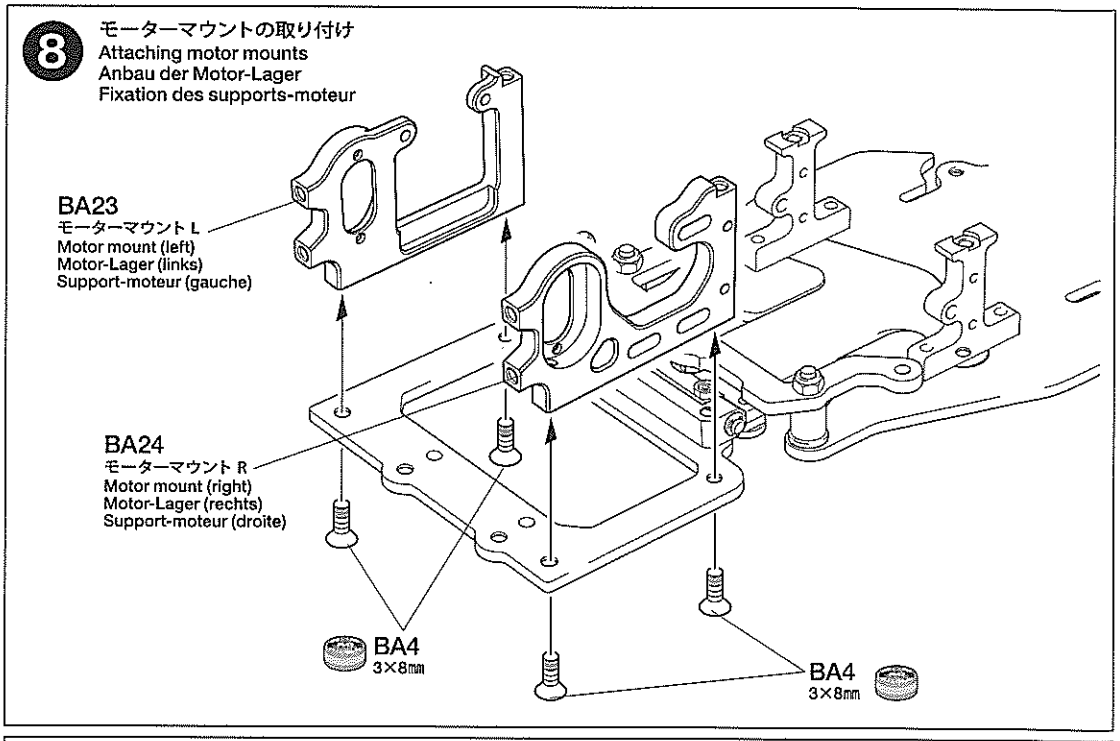

9

BA1 ×6 — 3×6mm六角丸ビス / Screw / Schraube / Vis

BA15 ×2 — 5×10mmアルミポスト / Aluminum post / Aluminiumstütze / Colonnette aluminium

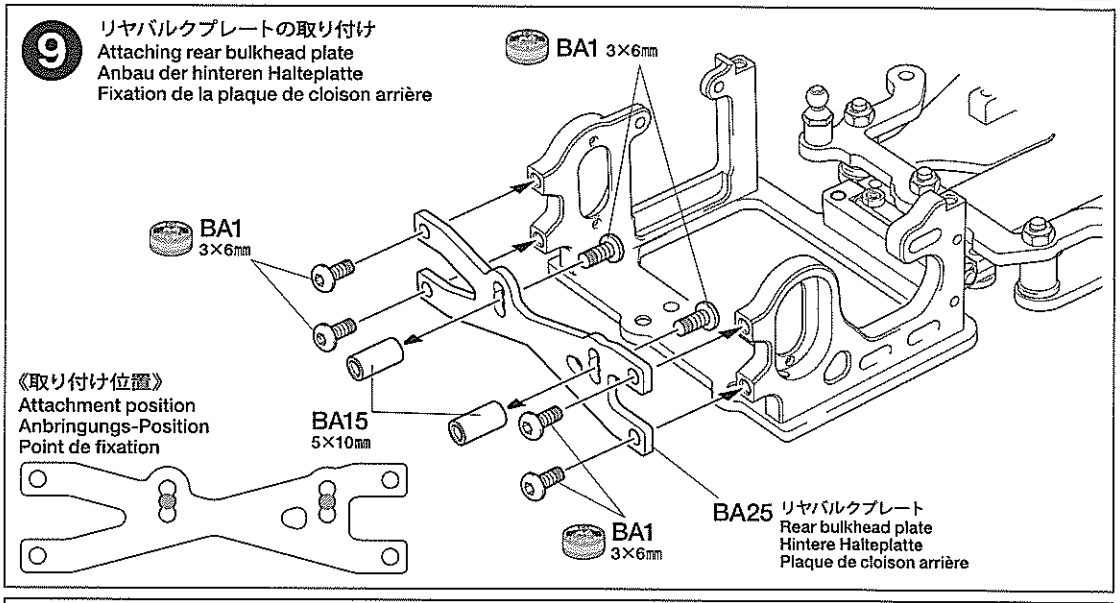

B

10～13
袋詰Bを使用します
BAG B / BEUTEL B / SACHET B

10

BB3 ×1 — 2.6×6mmキャップスクリュー / Cap screw / Zylinderkopfschraube / Vis à tête cylindrique

BB4 ×2 — 2×5mmキャップスクリュー / Cap screw / Zylinderkopfschraube / Vis à tête cylindrique

BB5 ×1 — 3×3mmイモネジ / Grub screw / Madenschraube / Vis pointeau

BB10 ×2 — 1060ベアリング / Ball bearing / Kugellager / Roulement à billes

BB21 ×1 — ホイールストッパー / Wheel stopper / Rad-Halter / Moyeu

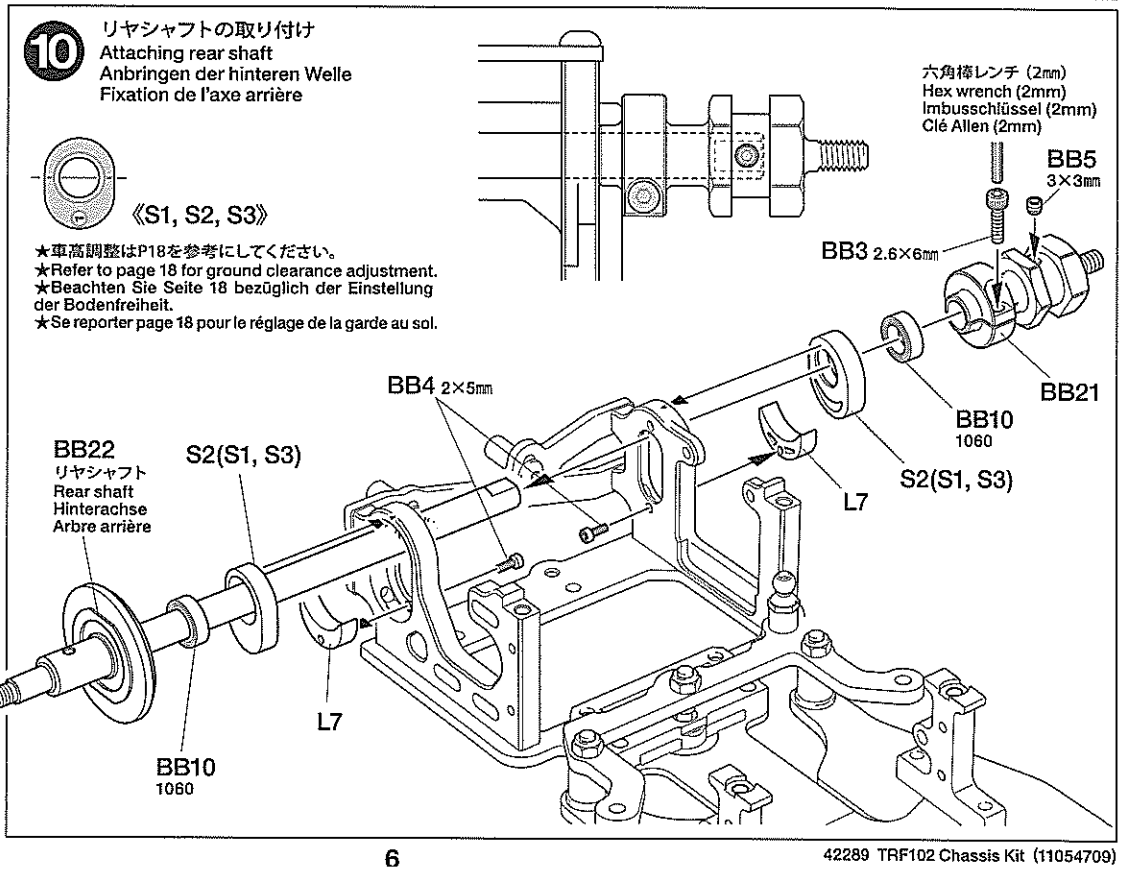

11

BB6 ×1
4mmロックナット
Lock nut
Sicherungsmutter
Ecrou de blocage

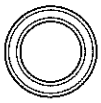

BB8 ×1
1280ベアリング
Ball bearing
Kugellager
Roulement à billes

BB9 ×1
1150ベアリング
Ball bearing
Kugellager
Roulement à billes

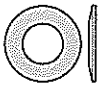

BB11 ×2
5mmIIIバネ
Disk spring
Tellerfeder
Rondelle belleville

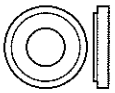

BB12 ×1
デフスペーサー
Differential spacer
Differential-Distanzstück
Rondelle de pression de différentiel

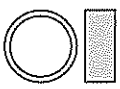

BB13 ×1
スパーギヤアダプター
Spur gear adapter
Zahnradhalter
Adaptateur de couronne

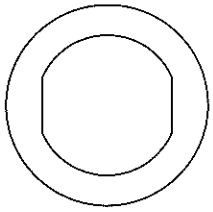

BB18 ×2
デフプレート
Diff plate
Differentialplatte
Plaquette de diff

BB16 ×12
3mmタングステンボール
Ball
Kugel
Bille

11 ボールデフの組み立て
Ball differential
Kugeldifferential
Différentiel à billes

★ボールデフにはボールデフグリスを必ずお使い下さい。その他のグリスではデフ効果を得られません。
★Use only Tamiya Ball Diff Grease.
★Nur Tamiya Kugeldifferential-Fett verwenden.
★Utiliser uniquement la graisse pour différentiel à billes Tamiya.

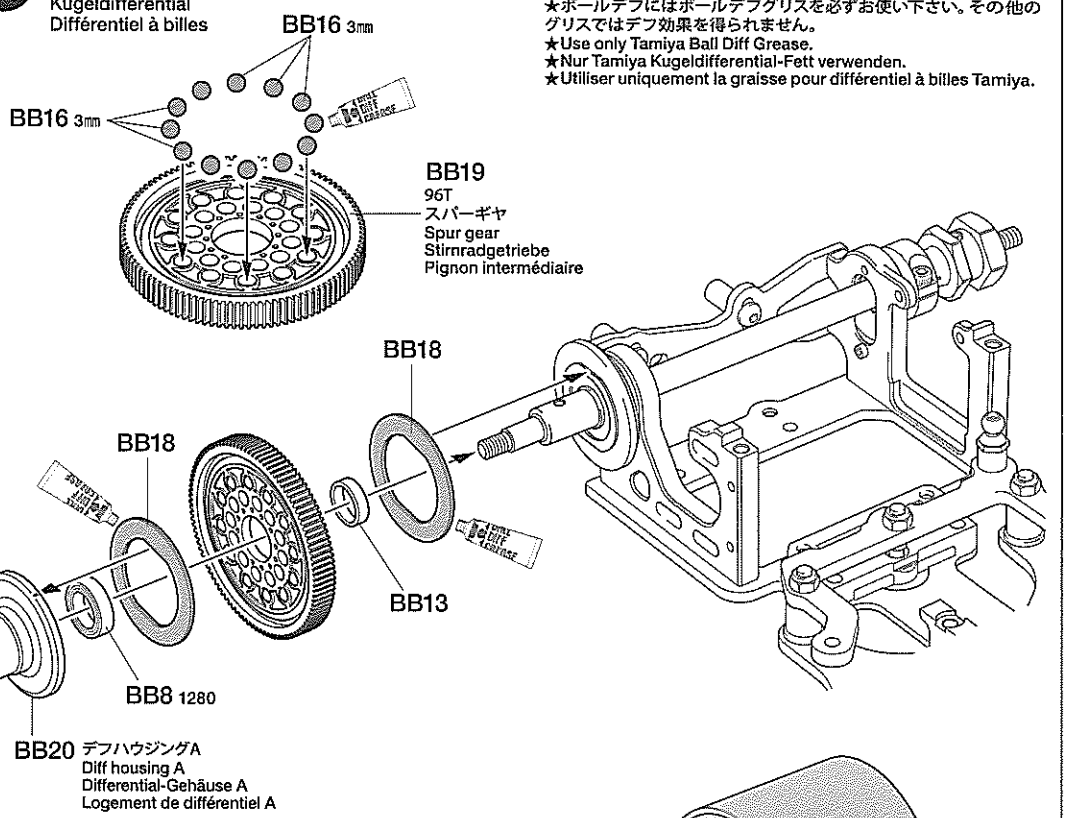

★部品の向きに注意して取り付けてください。
★Note direction.
★Auf die Richtung achten.
★Noter le sens.

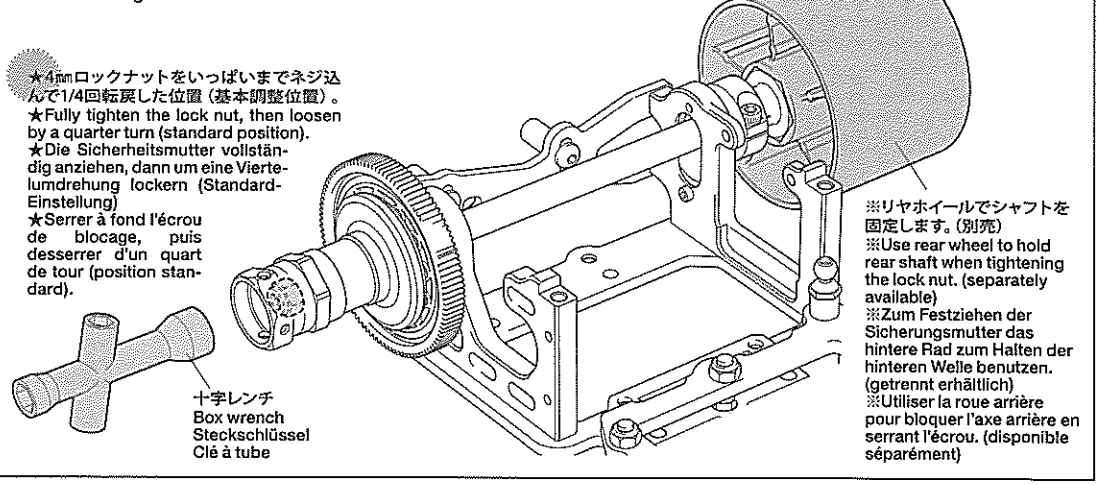

★4mmロックナットをいっぱいまでネジ込んで1/4回転戻した位置（基本調整位置）。
★Fully tighten the lock nut, then loosen by a quarter turn (standard position).
★Die Sicherheitsmutter vollständig anziehen, dann um eine Viertelumdrehung lockern (Standard-Einstellung)
★Serrer à fond l'écrou de blocage, puis desserrer d'un quart de tour (position standard).

※リヤホイールでシャフトを固定します。（別売）
※Use rear wheel to hold rear shaft when tightening the lock nut. (separately available)
※Zum Festziehen der Sicherungsmutter das hintere Rad zum Halten der hinteren Welle benutzen. (getrennt erhältlich)
※Utiliser la roue arrière pour bloquer l'axe arrière en serrant l'écrou. (disponible séparément)

12 デフキャップの取り付け
Attaching diff cap
Anbau der Diff.-Kappe
Fixation du couvercle de diff

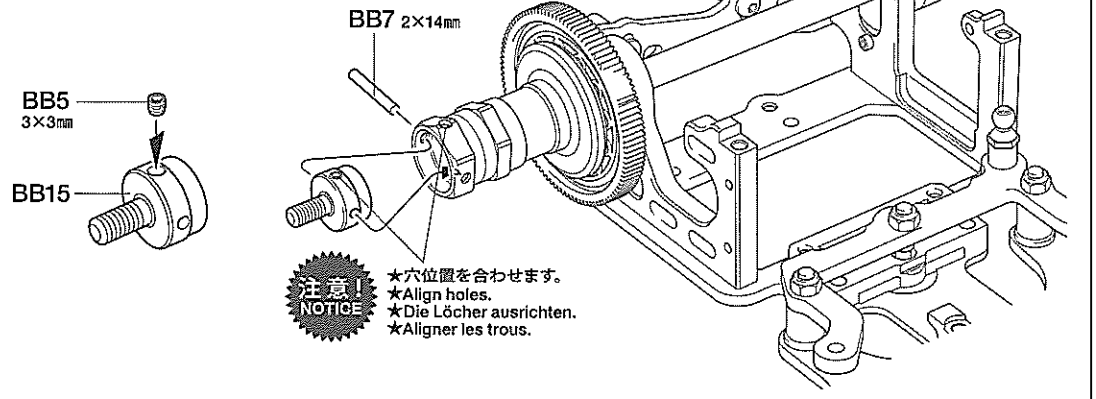

注意！NOTICE
★穴位置を合わせます。
★Align holes.
★Die Löcher ausrichten.
★Aligner les trous.

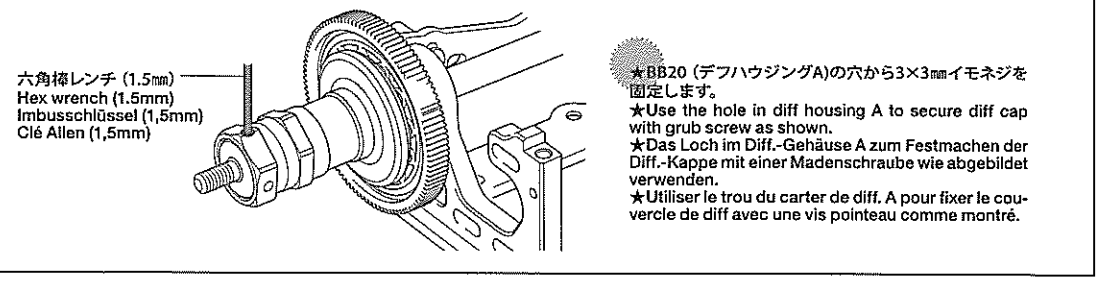

★BB20（デフハウジングA）の穴から3×3mmイモネジを固定します。
★Use the hole in diff housing A to secure diff cap with grub screw as shown.
★Das Loch im Diff.-Gehäuse A zum Festmachen der Diff.-Kappe mit einer Madenschraube wie abgebildet verwenden.
★Utiliser le trou du carter de diff. A pour fixer le couvercle de diff avec une vis pointeau comme montré.

12

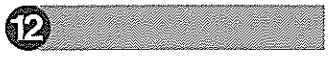

BB5 ×1
3×3mmイモネジ
Grub screw
Madenschraube
Vis pointeau

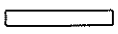

BB7 ×1
2×14mmステンレスシャフト
Stainless shaft
Rostfreie Achse
Axe acier inox

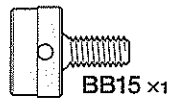

BB15 ×1
デフキャップ
Diff cap
Diff.-Kappe
Couvercle de diff

13

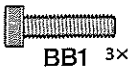

BB1 ×2 — 3×12㎜キャップスクリュー / Cap screw / Zylinderkopfschraube / Vis à tête cylindrique

BB5 ×1 — 3×3㎜イモネジ / Grub screw / Madenschraube / Vis pointeau

BA10 ×2 — 3㎜ワッシャー / Washer / Beilagscheibe / Rondelle

BB14 ×1 — 24Tピニオンギヤ / Pinion gear / Motorritzel / Pignon moteur

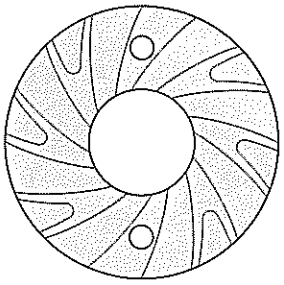

BB17 ×1 — アルミモータースペーサー / Motor spacer / Motorkühlkörper / Entretoise moteur

★ブラシレスモーターなど、アルミモータースペーサーを取り付けない場合に3×10㎜キャップスクリューを使用してモーターを固定します。
★If not using motor spacer, use 3x10mm cap screws to secure motor.
★Wenn kein Abstandshalter verwendet wird sind zur Sicherung des Motors 3x10mm Kopfschrauben zu verwenden.
★Si on n'utilise pas d'entretoise moteur, employer des vis 3x10mm pour fixer le moteur.

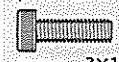

BB2 ×2 — 3×10㎜キャップスクリュー / Cap screw / Zylinderkopfschraube / Vis à tête cylindrique

14

BC3 ×2 — 3×8㎜六角丸ビス / Screw / Schraube / Vis

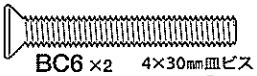

BC6 ×2 — 4×30㎜皿ビス / Screw / Schraube / Vis

BC9 ×2 — 4㎜アルミナット / Nut / Mutter / Ecrou

BC14 ×2 — 8㎜アルミボール / Aluminum ball / Aluminiumkugel / Bille aluminium

TAMIYA CRAFT TOOLS
良い工具遊びは傑作づくりのための第一歩。本格派をめざすモデラーにふさわしいタミヤクラフトツール。耐久性も高く、使いやすい高品質な工具です。

SIDE CUTTER for PLASTIC
精密ニッパー
(プラスチック用)

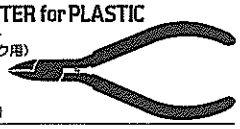

ITEM 74001

13 モーターの取り付け
Attaching motor
Motor-Einbau
Fixation du moteur

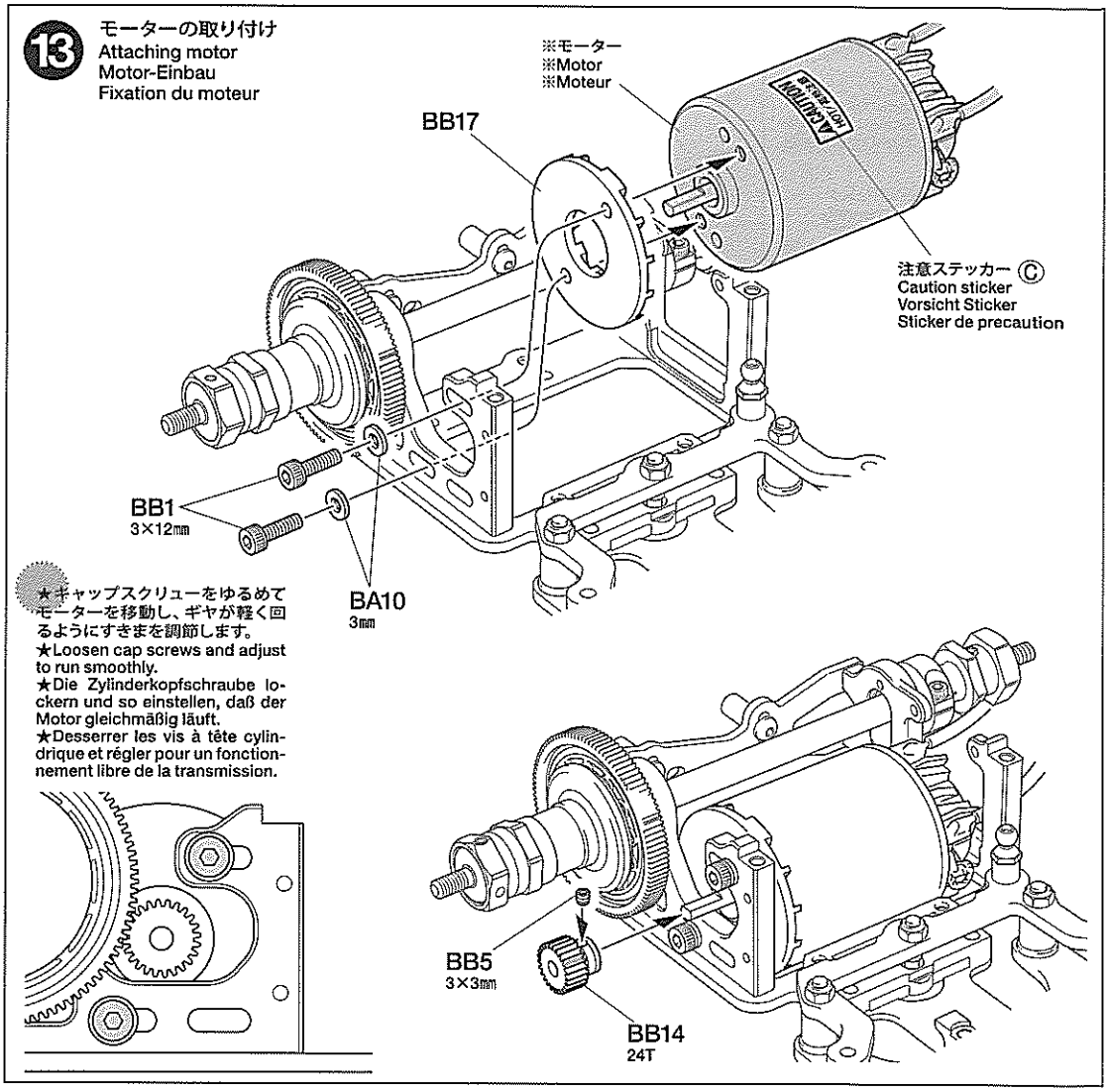

★キャップスクリューをゆるめてモーターを移動し、ギヤが軽く回るようにすきまを調節します。
★Loosen cap screws and adjust to run smoothly.
★Die Zylinderkopfschraube lockern und so einstellen, daß der Motor gleichmäßig läuft.
★Desserrer les vis à tête cylindrique et régler pour un fonctionnement libre de la transmission.

14 フロントロワアームの取り付け
Attaching front lower arm
Anbringen des vorderen, unteren Lenkers
Fixation des triangles inférieurs avant

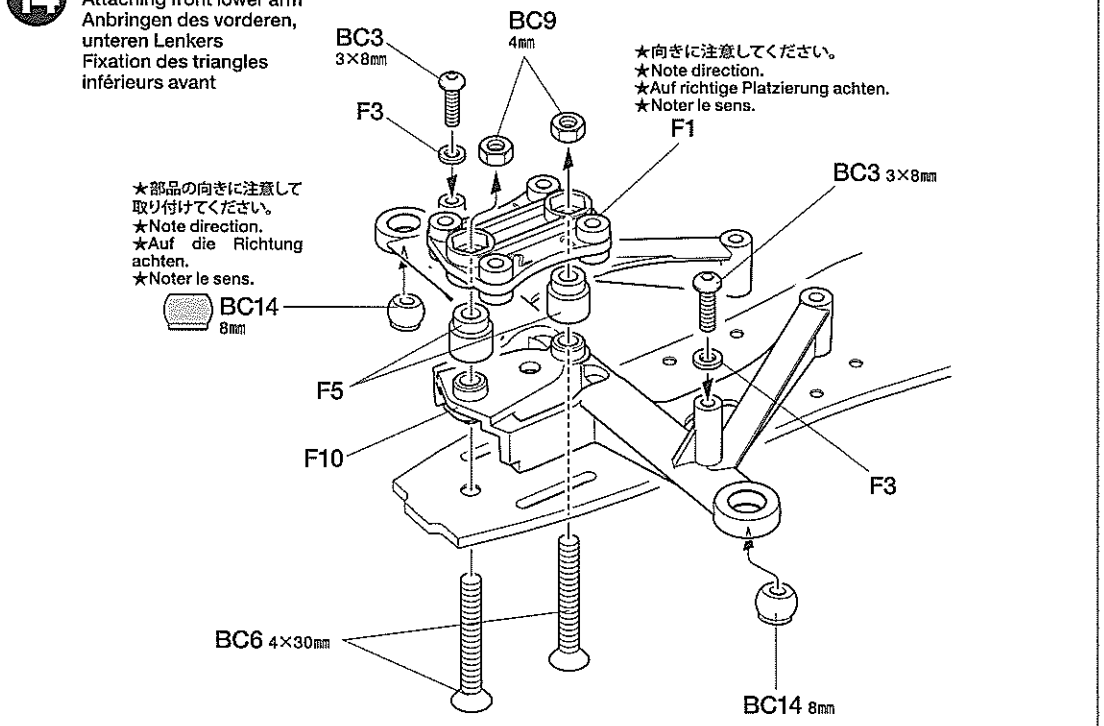

15 ステアリングサーボ
Steering servo
Lenkservo
Servo de direction

《標準型サーボの場合》
When installing standard size servo
Beim Einbau eines Standard-Servos
Si installation d'un servo standard

★サーボ固定用のミミを切り落としてください。
★Remove shaded sections on servo.
★Schattierte Bereiche am Servo entfernen.
★Enlever du servo les parties grisées.

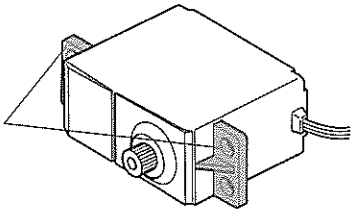

BC15 ×1
サーボセイバースプリング
(大)
Servo saver spring (large)
Servo-Saver-Feder (groß)
Ressort de sauve-servo
(grande)

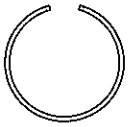

BC16 ×2
サーボセイバースプリング
(小)
Servo saver spring (small)
Servo-Saver-Feder (klein)
Ressort de sauve-servo
(petite)

Checking R/C equipment
① Install batteries.
② Extend receiver antenna.
③ Connect charged battery.
④ Switch on transmitter.
⑤ Switch on receiver.
⑥ Trims in neutral.
⑦ Reverse switch on "N".
⑧ Steering wheel in neutral.
⑨ Servo in neutral position.
⑩ After attaching servo saver, switch off R/C units and disconnect connectors.

Überprüfen der RC-Anlage
① Batterien einlegen.
② Empfängerantenne ausrollen.
③ Voll aufgeladenen Akku verbinden.
④ Sender einschalten.
⑤ Empfänger einschalten.
⑥ Trimmhebel neutral stellen.
⑦ Reverse-Schalter auf "N".
⑧ Lenkrad neutral stellen.
⑨ Servo in Neutralstellung.
⑩ Nachdem der Servo-Saver angebracht ist, die RC-Einheit ausschalten und die Stecker abziehen.

Vérification de l'équipement R/C
① Mettre en place les piles.
② Déployer l'antenne du récepteur.
③ Charger complètement la batterie.
④ Allumer l'émetteur.
⑤ Allumer le récepteur.
⑥ Placer les trims au neutre.
⑦ L'inverseur de servo sur "N".
⑧ Le volant de direction au neutre.
⑨ Servo au neutre.
⑩ Après installation du sauve-servo, éteindre l'ensemble R/C et débrancher les connecteurs.

●タミヤのホームページには豊富な情報が満載です。ぜひご覧ください。

タミヤ・ホームページアドレス
www.tamiya.com

16 ラジオコントロールメカのチェック
Checking R/C equipment
Überprüfen der RC-Anlage
Vérification de l'équipement R/C

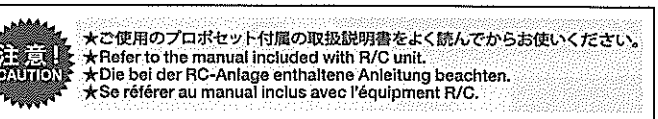

★ご使用のプロポセット付属の取扱説明書をよく読んでからお使いください。
★Refer to the manual included with R/C unit.
★Die bei der RC-Anlage enthaltene Anleitung beachten.
★Se référer au manual inclus avec l'équipment R/C.

★番号の順にチェックし、必ずサーボのニュートラルを確認して組み立ててください。
★Make sure the servo is in neutral prior to assembly.
★Servo vor dem Einbau in neutrale Stellung bringen.
★S'assurer que le servo est au neutre avant assemblage.

⑦ リバーススイッチを(N)にします。

⑥ トリムを中心位置にします。

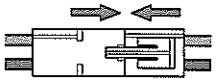

③ 充電済の走行用バッテリーをつなぎます。

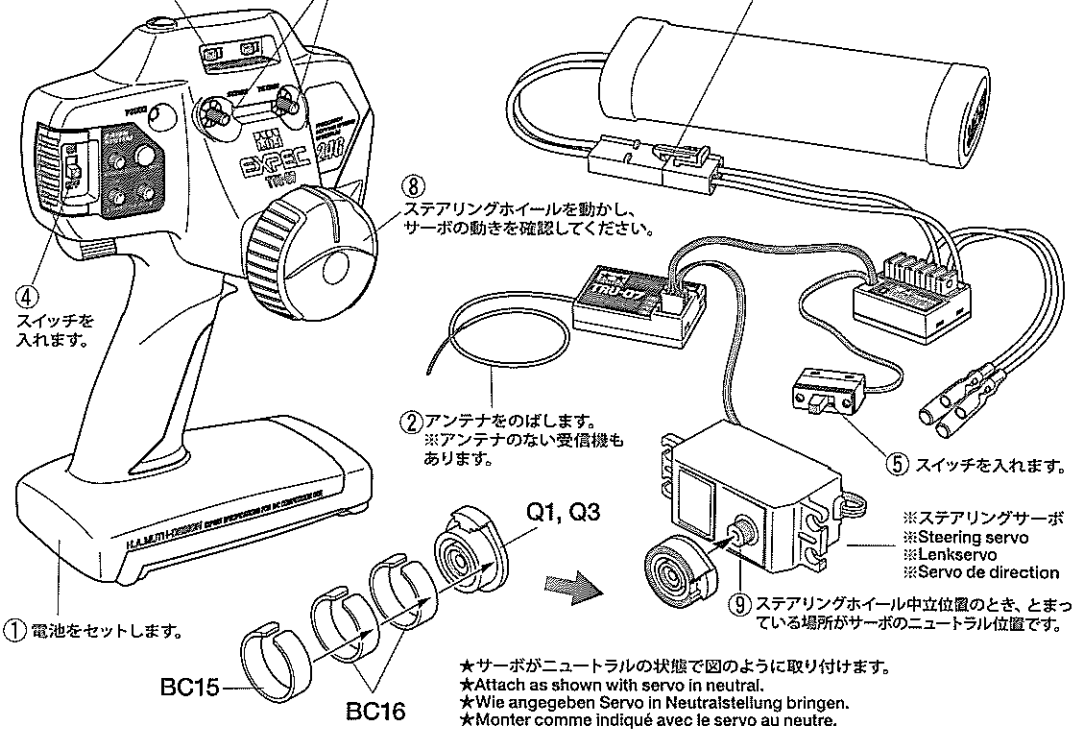

★サーボがニュートラルの状態で図のように取り付けます。
★Attach as shown with servo in neutral.
★Wie angegeben Servo in Neutralstellung bringen.
★Monter comme indiqué avec le servo au neutre.

《Q1》

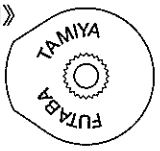

★タミヤ製サーボの場合はQ1を使用します。
他社製サーボを使用する場合は下の表をご覧ください。
★Use Q1 when using Tamiya servos. See diagram below when using other brands of servo.
★Q1 benutzen bei Tamiya Servos. Bei der Verwendung anderer Servos unten stehendes Diagramm beachten.
★Utiliser Q1 avec des servos Tamiya. Se reporter au tableau ci-dessous pour d'autres marques de servos.

《ローハイトサーボ》
Low-profile servo
Servo in Low-Profile-Format
Servo de faible encombrement

《標準型サーボ》
Standard size servo
Servo in Standardgröße
Servo de taille standard

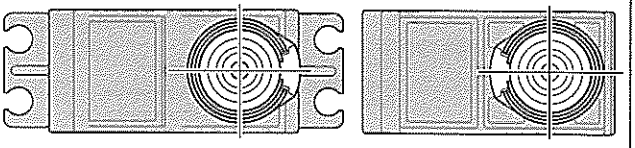

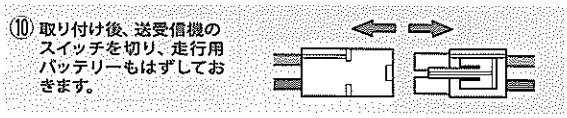

⑩ 取り付け後、送受信機のスイッチを切り、走行用バッテリーもはずしておきます。

《サーボホーン用ビスの選び方》/ Selecting Servo Horn Screw
Schraube des Servohorns / Choix du palonnier de servo

★他社製サーボを搭載する場合は、サーボホーン用ビスをキット付属の10mmサイズビスに交換します。この表をよく見て、4種類の中からサーボに合わせたビスを選んでください。また、これ以外のビスの場合はプロポメーカーにお問い合わせください。

★When using other brands of servo, replace servo horn screw with 10mm screw included in this kit, using this diagram to select the correct screw. If there is no suitable screw, please contact the servo manufacturer.

★Bei der Verwendung anderer Servos sollte die Schraube am Servohorn durch die beiliegende 10mm Schraube ersetzt werden. Beachten Sie das Diagramm für die Auswahl der richtigen Schraube. Ist dort keine geeignete Schraube aufgeführt, fragen Sie den Servohersteller.

★Pour d'autres marques de servos, remplacer la vis de palonnier par la vis 10mm incluse dans ce kit, en utilisant ce tableau pour choisir la vis correcte. S'il n'y a pas de vis compatible, contacter le fabricant du servo.

★サーボからビスを外します。
★Remove original servo horn screw.
★Originalschraube des Servohorns entfernen.
★Enlever la vis originale du palonnier.

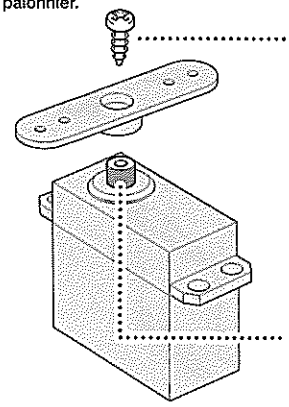

① ★ビスのネジ部をよく見て、ビスの種類を確認します。
★Examine screw and determine type.
★Schraube überprüfen und die Richtige auswählen.
★Examiner la vis et déterminer le type.

② ★下の原寸図でビスの太さを確認し、選択したビスを使います。
★Check screw thickness with diagram below. Use selected screw.
★Dicke der Schraube mit dem unten stehenden Diagramm vergleichen. Die ausgewählte Schraube nutzen.
★Vérifier l'épaisseur de la vis sur le tableau ci-dessous. Utilisier la vis choisie.

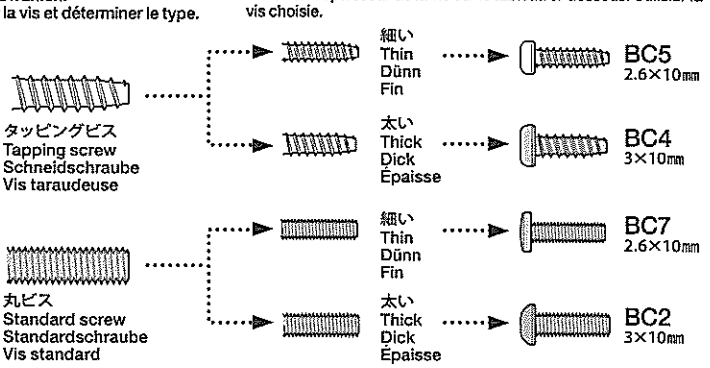

★使用するサーボ の取り付け部に合わせて選びます。
★Match part with servo.
★Den zum Servo passenden Sockel aussuchen.
★Utiliser une pièce adaptée au servo.

《Q1》 《Q3》

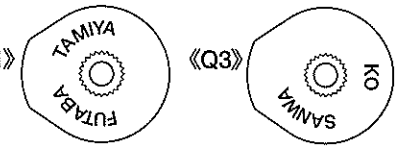

17

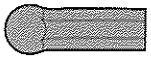

BC12 ×4 — 5mmアジャスター / Adjuster / Einstellstück / Chape à rotule

BC13 ×2 — 3×35mmターンバックルシャフト / Turnbuckle shaft / Spann-Achse / Biellette à pas inversés

17 タイロッドの組み立て
Tie-rods
Spurstangen
Barres d'accouplement

★2個作ります。
★Make 2.
★2 Satz anfertigen.
★Faire 2 jeux.

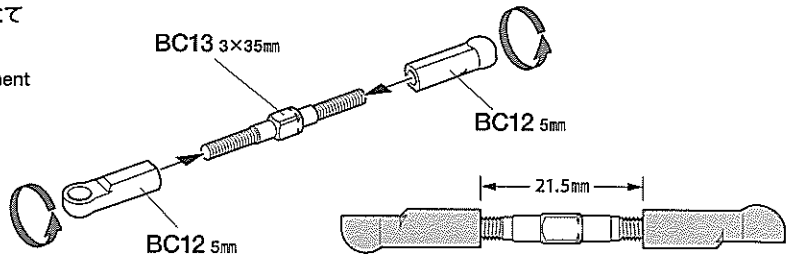

18

BC1 ×4 — 3×12mm六角丸ビス / Screw / Schraube / Vis

BA8 ×2 — 5mmピローボールナット / Ball connector nut / Kugelkopf-Mutter / Ecrou-connecteur à rotule

BA10 ×4 — 3mmワッシャー / Washer / Beilagscheibe / Rondelle

BA12 ×2 — 5.5×5.0mmスペーサー / Spacer / Distanzring / Entretoise

BC10 ×2 — 5.5×2.0mmスペーサー / Spacer / Distanzring / Entretoise

BC11 ×2 — 5.5×1.0mmスペーサー / Spacer / Distanzring / Entretoise

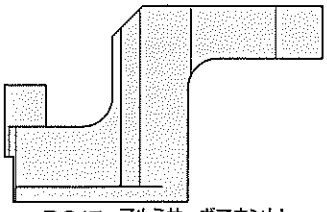

BC17 ×1 — アルミサーボマウントL / Aluminum servo mount L / Aluminium Servohalter L / Support alu de servo G

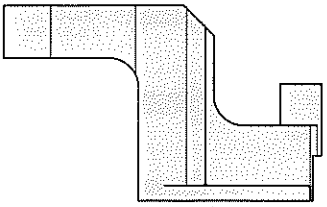

BC18 ×1 — アルミサーボマウントR / Aluminum servo mount R / Aluminium Servohalter R / Support alu de servo D

BA1 ×2 — 3×6mm六角丸ビス / Screw / Schraube / Vis

BC8 ×2 — 5mmピローボールナット(短) / Ball connector nut (short) / Kugelkopf-Mutter (kurz) / Ecrou-connecteur à rotule (court)

18 タイロッドの取り付け
Attaching tie-rods
Einbau der Spurstangen
Fixation des biellettes

《ローハイトサーボ》
Low-profile servo
Servo in Low-Profile-Format
Servo de faible encombrement

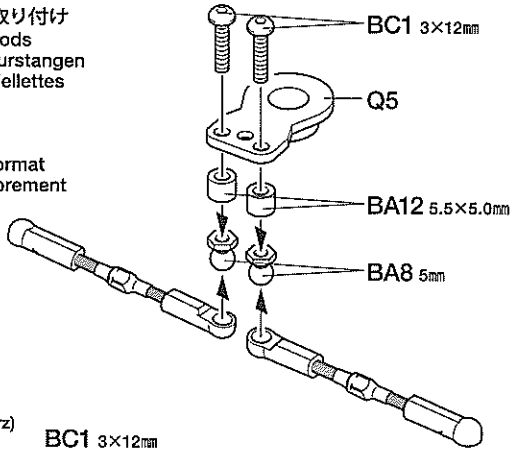

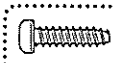

BC5 2.6×10mm

★タミヤ製サーボの場合はBC5を使用します。
他社製サーボを使用する場合はP9の表をご覧ください。
★Use BC5 when using Tamiya servos. See diagram on P.9 when using other brands of servo.
★BC5 benutzen bei Tamiya Servos. Bei der Verwendung anderer Servos S.9 Diagramm beachten.
★Utiliser BC5 avec des servos Tamiya. Se reporter au tableau page 9 pour d'autres marques de servos.

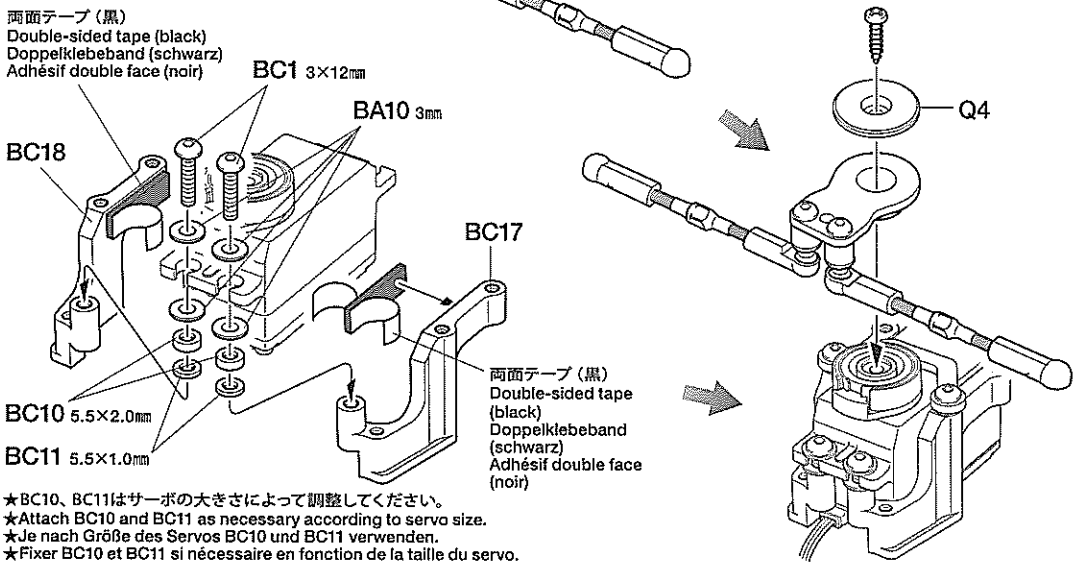

★BC10、BC11はサーボの大きさによって調整してください。
★Attach BC10 and BC11 as necessary according to servo size.
★Je nach Größe des Servos BC10 und BC11 verwenden.
★Fixer BC10 et BC11 si nécessaire en fonction de la taille du servo.

《標準型サーボ》
Standard size servo
Servo in Standardgröße
Servo de taille standard

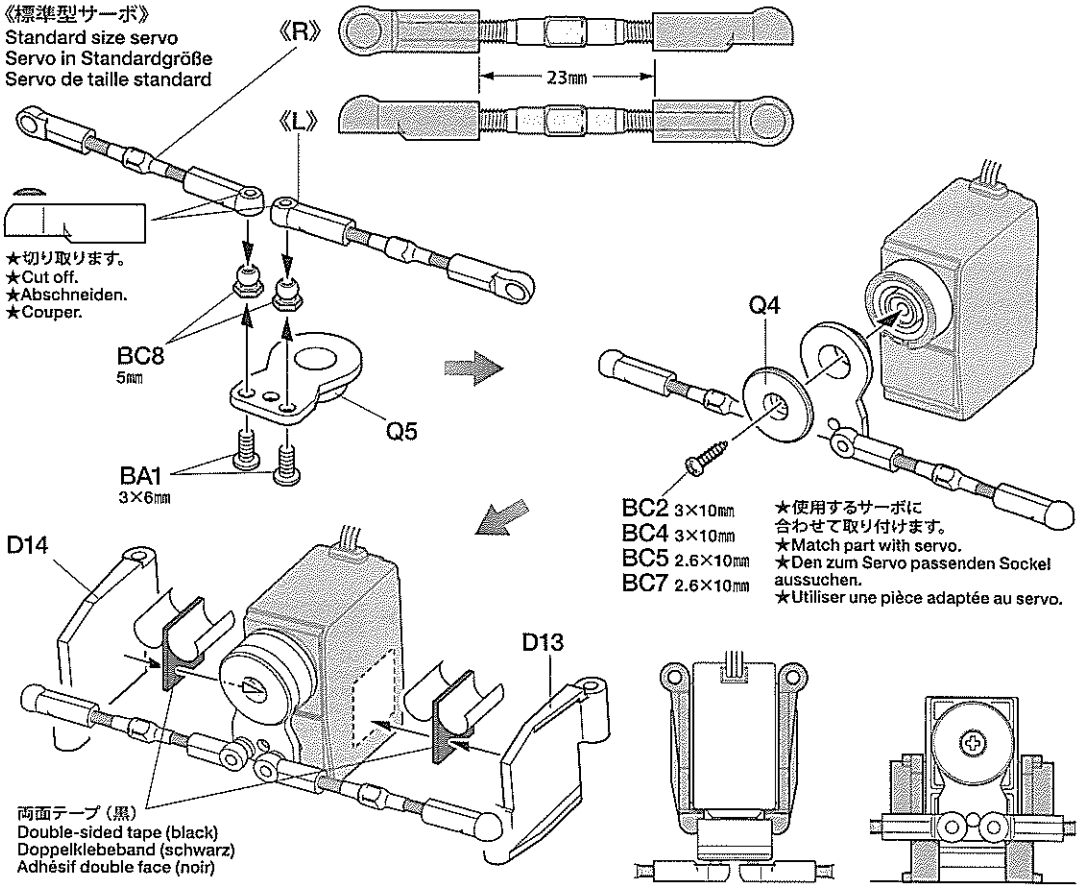

★使用するサーボに合わせて取り付けます。
★Match part with servo.
★Den zum Servo passenden Sockel aussuchen.
★Utiliser une pièce adaptée au servo.

19

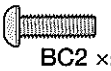
BC2 ×2 — 3×10㎜六角丸ビス / Screw / Schraube / Vis

BD2 ×2 — 3×20㎜六角皿ビス / Screw / Schraube / Vis

BA4 ×4 — 3×8㎜六角皿ビス / Screw / Schraube / Vis

BA9 ×2 — 3㎜ロックナット（薄） / Lock nut (thin) / Sicherungsmutter (dünn) / Ecrou de blocage (fin)

BD17 ×1 — サーボステフナ / Servo stiffener / Servohalterung / Raidisseur de servo

20

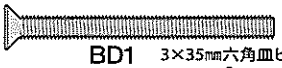
BD1 ×2 — 3×35㎜六角皿ビス / Screw / Schraube / Vis

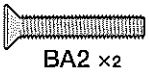
BA2 ×2 — 3×18㎜六角皿ビス / Screw / Schraube / Vis

BD3 ×2 — 3×16㎜六角皿ビス / Screw / Schraube / Vis

BA8 ×4 — 5㎜ピローボールナット / Ball connector nut / Kugelkopf-Mutter / Ecrou-connecteur à rotule

BC11 ×2 — 5.5×1.0㎜スペーサー / Spacer / Distanzring / Entretoise

BD10 ×2 — 7㎜アルミボール / Aluminum ball / Aluminiumkugel / Bille aluminium

19 ステアリングサーボの取り付け
Attaching steering servo
Lenkservo-Einbau
Fixation du servo de direction

《ローハイトサーボ》
Low-profile servo
Servo in Low-Profile-Format
Servo de faible encombrement

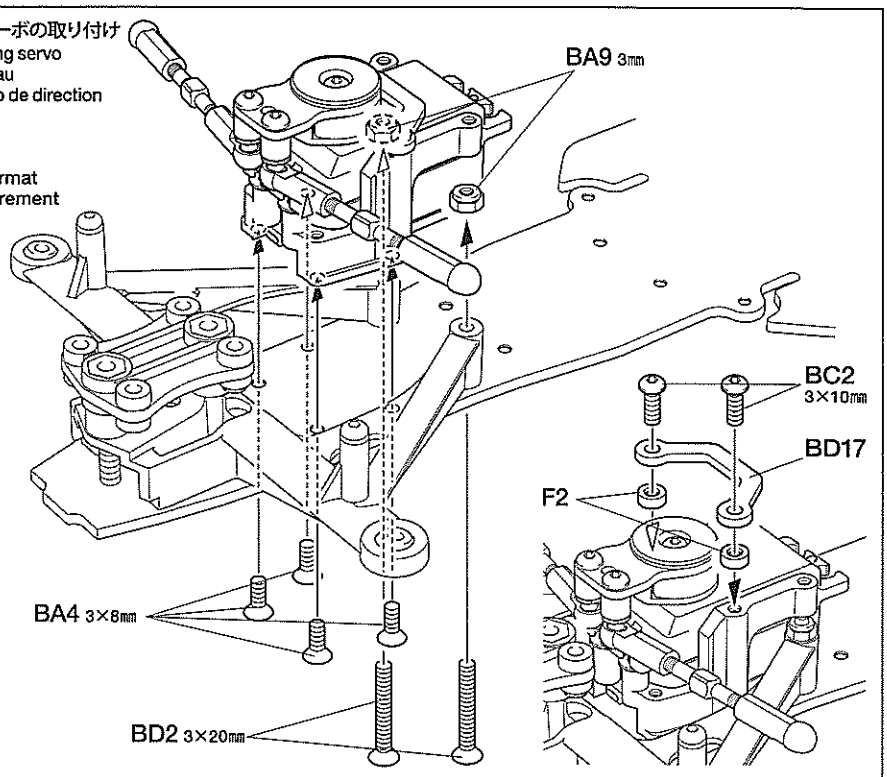

《標準型サーボ》
Standard size servo
Servo in Standardgröße
Servo de taille standard

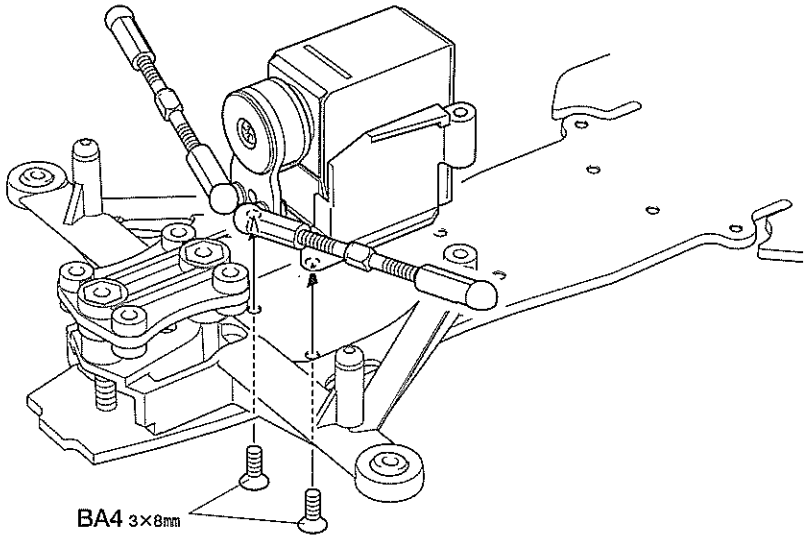

20 フロントアッパーアームの取り付け
Attaching front upper arm
Anbringen des vorderen, oberen Lenkers
Fixation des triangles supérieurs avant

《ローハイトサーボ》Low-profile servo
Servo in Low-Profile-Format / Servo de faible encombrement

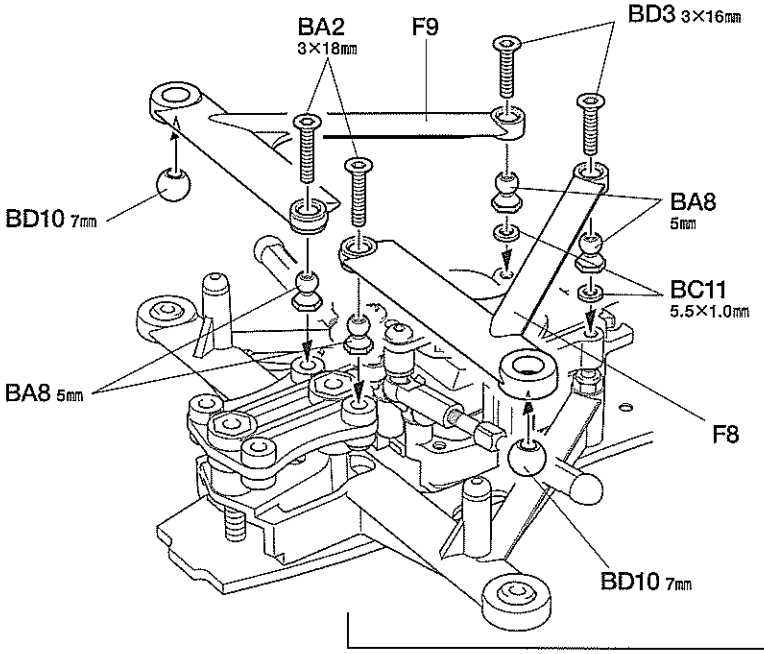

《標準型サーボ》Standard size servo
Servo in Standardgröße / Servo de taille standard

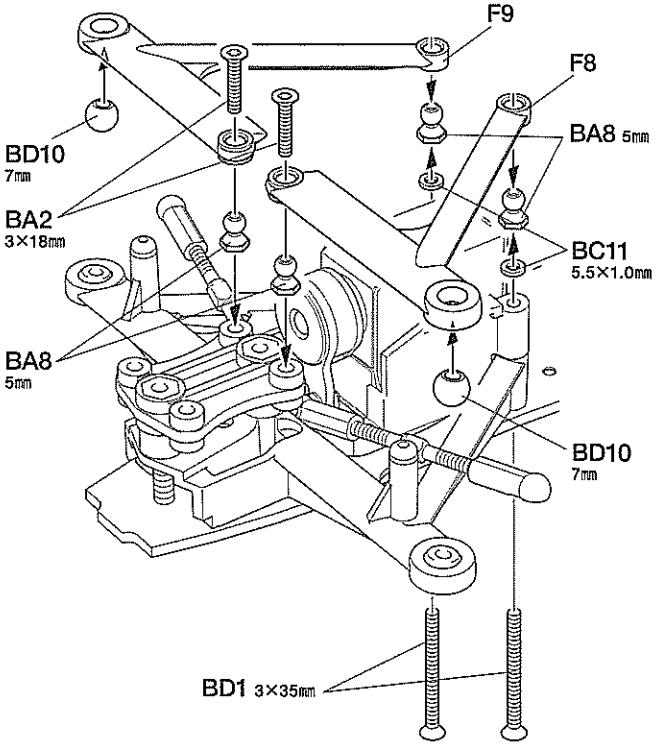

21

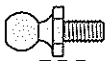
BD5 ×2 — 5mmピローボール / Ball connector / Kugelkopf / Connecteur à rotule

BD6 ×2 — 3mmワッシャー(大) / Washer (large) / Beilagscheibe (groß) / Rondelle (grande)

BD7 ×2 — 2mmCリング / C-ring / C-Ring / Circlip

BA11 ×2 — 2mmEリング / E-Ring / Circlip

BA12 ×2 — 5.5×5.0mmスペーサー / Spacer / Distanzring / Entretoise

BD8 ×2 — 5.5×3.0mmスペーサー / Spacer / Distanzring / Entretoise

BC11 ×2 — 5.5×1.0mmスペーサー / Spacer / Distanzring / Entretoise

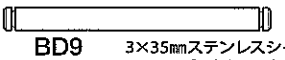
BD9 ×2 — 3×35mmステンレスシャフト / Stainless shaft / Rostfreie Achse / Axe acier inox

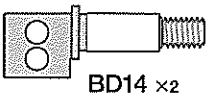
BD14 ×2 — アップライトシャフト / Upright shaft / Radachse / Axe de triangle

21 アップライトの取り付け1
Attaching uprights 1
Einbau der Achsschenkel 1
Installation des fusées 1

★向きに注意。
★Note direction.
★Auf die Richtung achten.
★Noter le sens.

《R》

BD5 5mm
BC11 5.5×1.0mm
BD16 アップライトB / Upright B / Achsschenkel B / Fusée B
BD14

《L》

BD5 5mm
BC11 5.5×1.0mm
BD14
BD15 アップライトA / Upright A / Achsschenkel A / Fusée A

BA11 2mm
F4
BA12 5.5×5.0mm
BD8 5.5×3.0mm
BD6 3mm
BD11 (BD12, BD13)
BD9 3×35mm
BD7 2mm

BA11 2mm
F4
BA12 5.5×5.0mm
BD8 5.5×3.0mm
BD6 3mm
BD9 3×35mm
BD7 2mm

BD11(BD12, BD13)
★セッティングに合わせて選んで取り付けます。
★Select according to setting.
★Je nach Abstimmung wählen.
★Choisir en fonction du réglage souhaité.

BD11
フロントスプリング(ソフト/銀)
Front coil spring (soft, silver)
Vordere Feder (weich, silber)
Ressort hélicoïdal avant (souple, argenté)

BD12
(ミディアム/金)
(medium, gold)
(mittel, gold)
(medium, doré)

BD13
(ハード/黒)
(hard, black)
(hart, schwarz)
(dur, noir)

22

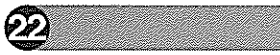
BD4 ×2 — 3×5mmフラットビス / Screw / Schraube / Vis

BB5 ×2 — 3×3mmイモネジ / Grub screw / Madenschraube / Vis pointeau

22 アップライトの取り付け2
Attaching uprights 2
Einbau der Achsschenkel 2
Installation des fusées 2

BB5 3mm
BD4 3×5mm
BB5 3mm
BD4 3×5mm

23

BC3 ×2 — 3×8mm六角丸ビス / Screw / Schraube / Vis

23 リヤボディマウントの取り付け
Attaching rear body mounts
Anbringung der hinteren Karosseriehalterungen
Fixation des supports de carrosserie arrière

W7
W7
BC3 3×8mm
BC3 3×8mm

TAMIYA CRAFT TOOLS
LONG NOSE w/CUTTER
ラジオペンチ
ITEM 74002

E

24～26
袋詰Eを使用します
BAG E / BEUTEL E / SACHET E

24

BA11 ×2 — 2mmEリング / E-Ring / Circlip

BC11 ×1 — 5.5×1.0mmスペーサー / Spacer / Distanzring / Entretoise

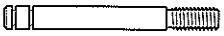
BE2 ×1 — ピストンロッド / Piston rod / Kolbenstange / Axe de piston

BE3 ×1 — 3mmOリング（シリコン） / Silicone O-ring / Silikon-O-Ring / Joint silicone

BE5 ×1 — ロッドガイド / Rod guide / Stangenführung / Guide d'axe

BE6 ×1 — テフロンスペーサー / Damper spacer / Dämpfer-Distanzring / Entretoise d'amortisseur

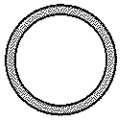
BE7 ×1 — 12mmOリング / O-ring / O-Ring / Joint torique

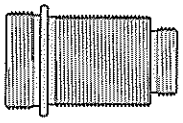
BE11 ×1 — ダンパーシリンダー / Damper cylinder / Dämpfer-Zylinder / Corps d'amortisseur

BE13 ×1 — ロッドガイドキャップ / Rod guide cap / Kappe an der Gestängeführung / Coupelle de guidage d'axe

BE14 ×1 — スプリングリテーナー / Spring retainer / Feder-Spanner / Butée de ressort

25

BE8 ×1 — オイルシール / Oil seal / Ölabdichtung / Joint d'étanchéité

BE12 ×1 — シリンダーキャップ / Cylinder cap / Zylinder-Kappe / Capuchon d'amortisseur

26

BE1 ×1 — 3×10mmホローピス / Screw / Schraube / Vis

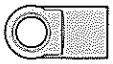
BE9 ×2 — 5mmアジャスターS / Adjuster / Einstellstück / Chape à rotule

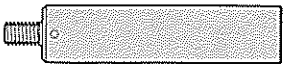
BE10 ×1 — ローリングダンパーシリンダー / Roll damper cylinder / Querdämpferzylinder / Cylindre d'amortisseur de roulis

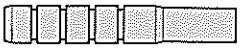
BE15 ×1 — ローリングダンパーピストン / Roll damper piston / Querdämpferkolben / Piston d'amortisseur de roulis

24 ピッチングダンパーの組み立て1
Pitch damper 1
Längsdämpfers 1
Amortisseur de tangage 1

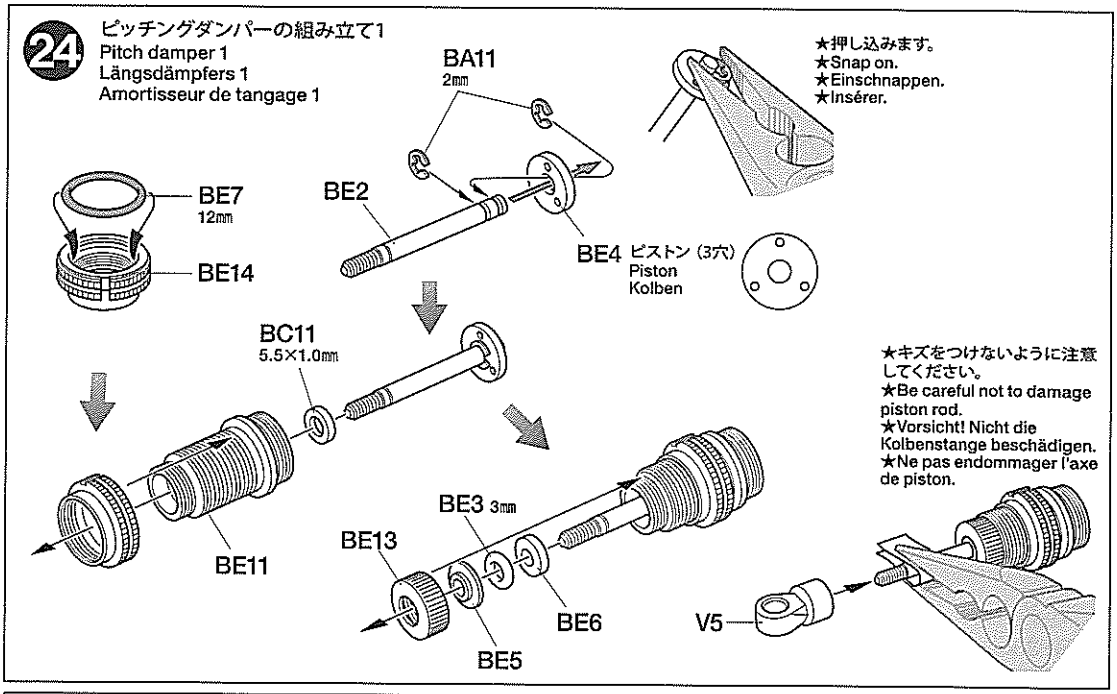

25 ダンパーオイルの入れ方
Damper oil
Dämpfer-Öl
Huile pour amortisseurs

1. ピストンを下にさげ、オイルを入れます。ピストンをゆっくり上下させてオイル中の気泡を抜きます。

1.Pull down piston and pour oil into cylinder. Remove air bubbles by slowly moving piston up and down.

1.Kolben nach unten ziehen und Öl einfüllen. Luftblasen durch Auf-und Abbewegen des Kolbens herausdrücken.

1.Pousser le piston vers le bas et remplir le corps d'huile. Chasser les bulles d'air en déplaçant le piston de bas en haut.

2. ピストンをいっぱいにおろし、オイルシールをはめ込み、あふれたオイルをティッシュペーパーですいとります。

2.Pull down piston, attach oil seal and absorb oil overflow with tissue paper.

2.Kolben nach unten ziehen. Ölabdichtung einstecken, überlaufendes Öl mit Papiertaschentuch abwischen.

2.Pousser le piston vers le bas, placer le joint d'étanchéité et essuyer l'excédent d'huile avec du papier essuie-tout.

3. シリンダーキャップをしめ込んで完了です。

3.Tighten cylinder cap.

3.Zylinder-Kappe aufschrauben.

3.Serrer le capuchon d'amortisseur.

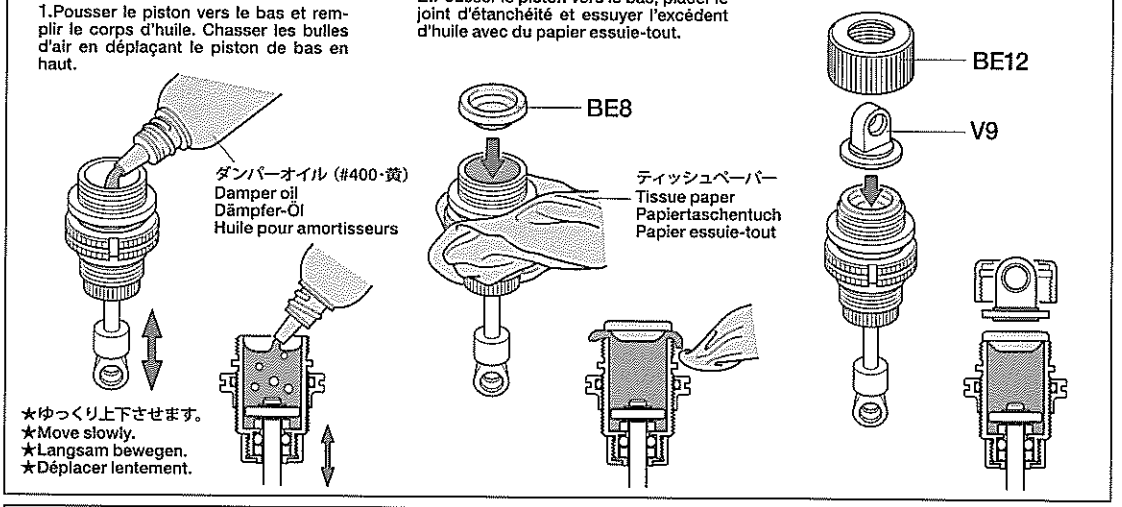

26 ピッチングダンパーの組み立て2
Pitch damper 2
Längsdämpfers 2
Amortisseur de tangage 2

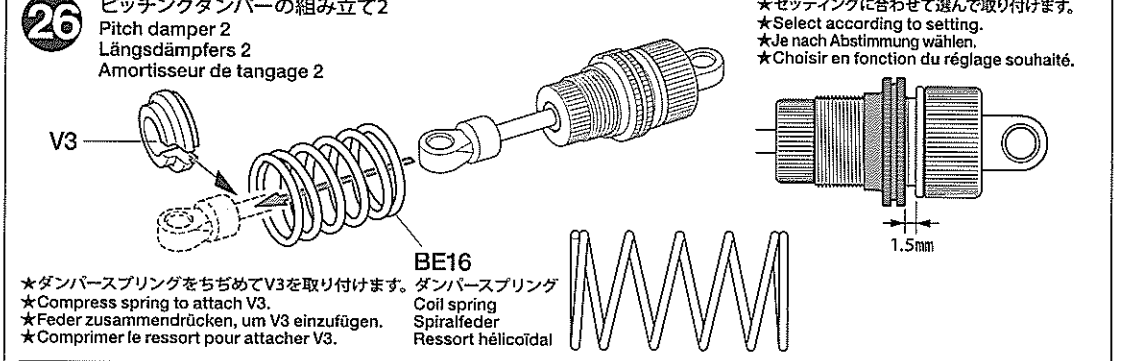

《ローリングダンパー》
Roll damper
Querdämpfer
Amortisseur de roulis

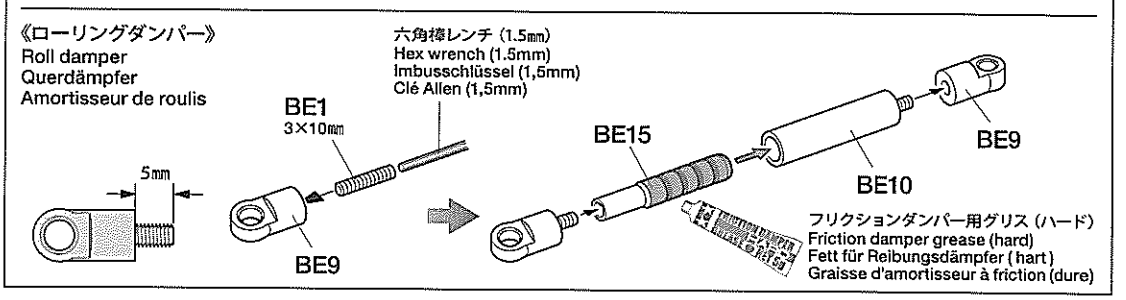

F

27～35
袋詰Fを使用します
BAG F / BEUTEL F / SACHET F

27

BC3 ×2 — 3×8㎜六角丸ビス / Screw / Schraube / Vis

BA3 ×2 — 3×12㎜六角皿ビス / Screw / Schraube / Vis

BA8 ×2 — 5㎜ピローボールナット / Ball connector nut / Kugelkopf-Mutter / Ecrou-connecteur à rotule

BA12 ×1 — 5.5×5.0㎜スペーサー / Spacer / Distanzring / Entretoise

BF3 ×1 — 5.5×4.0㎜スペーサー / Spacer / Distanzring / Entretoise

27 ローリングダンパーの取り付け
Attaching roll damper
Einbau des Querdämpfers
Fixation de l'amortisseur de roulis

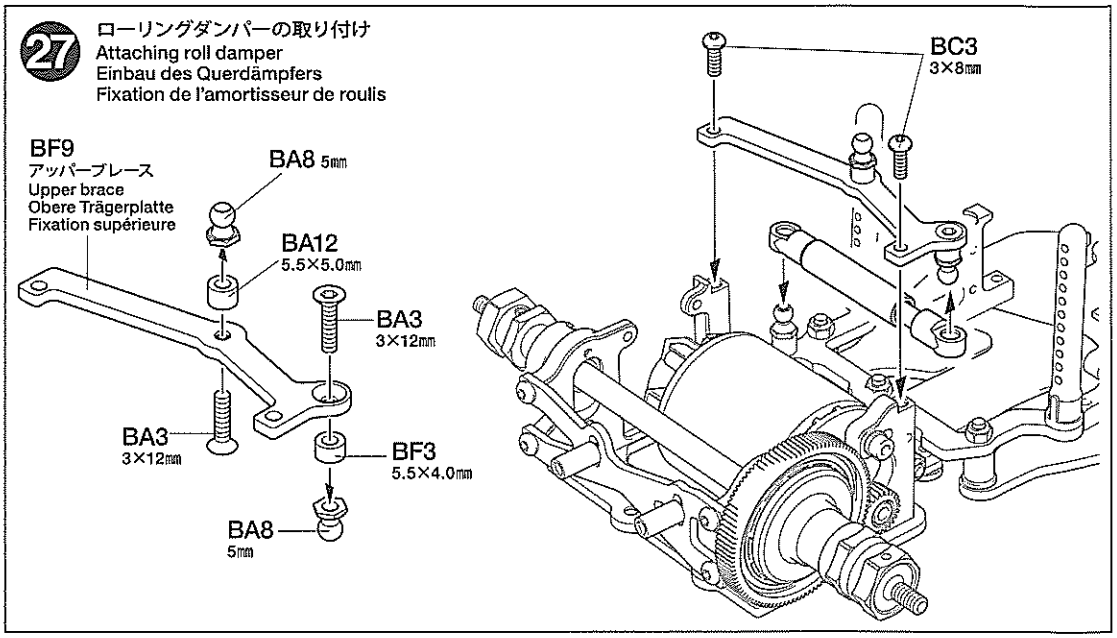

28

BC3 ×2 — 3×8㎜六角丸ビス / Screw / Schraube / Vis

BA4 ×1 — 3×8㎜六角皿ビス / Screw / Schraube / Vis

BF1 ×1 — 3×6㎜六角皿ビス / Screw / Schraube / Vis

BA8 ×1 — 5㎜ピローボールナット / Ball connector nut / Kugelkopf-Mutter / Ecrou-connecteur à rotule

BA10 ×2 — 3㎜ワッシャー / Washer / Beilagscheibe / Rondelle

BF5 ×2 — 2.3×1.0㎜Oリング（黒） / O-ring (black) / O-Ring (schwarz) / Joint torique (noir)

28 ピッチングダンパーの取り付け
Attaching pitch damper
Anbau des Längsdämpfers
Installation de l'amortisseur de tangage

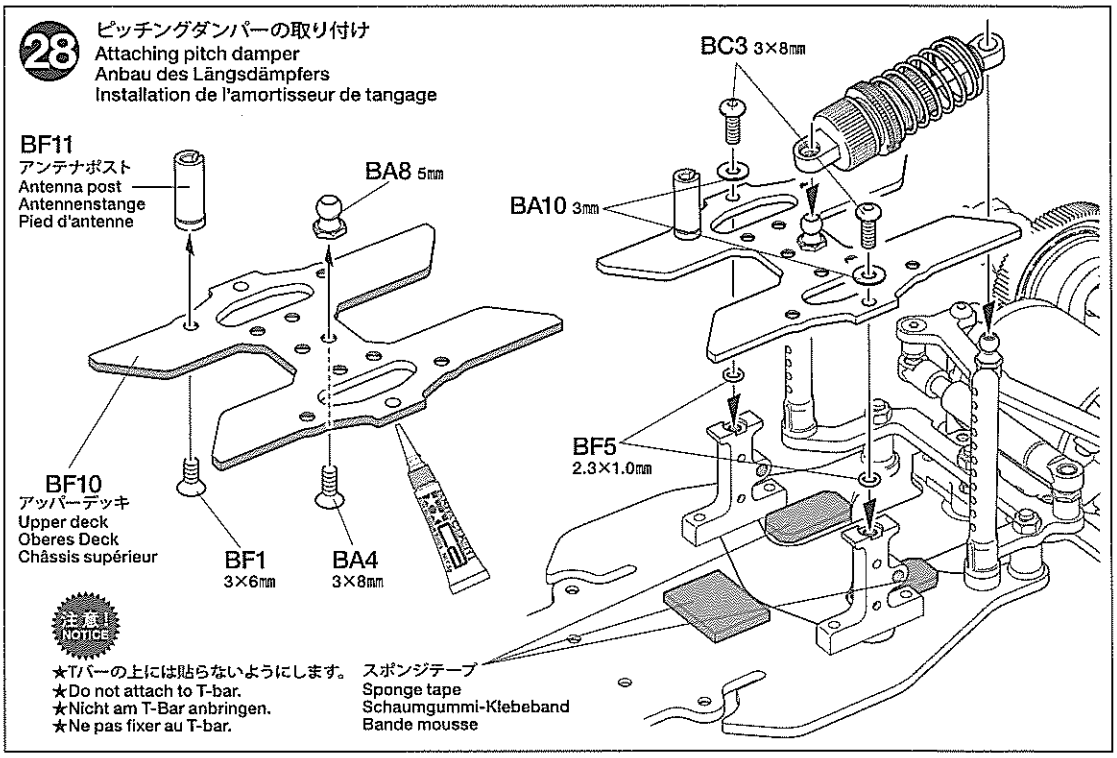

29

★RCメカの各コネクターの接続はメカに付属の説明書を良くお読みください。
★For connecting R/C units, refer also to the instructions supplied with units.
★Zum Anschließen der RC-Einheiten auch die den Einheiten beiliegenden Anleitungen beachten.
★Pour installer l'ensemble RC, consulter également ses instructions spécifiques.

29 RCメカの搭載例
Attaching R/C unit
Einbau der RC-Einheit
Installation de l'ensemble R/C

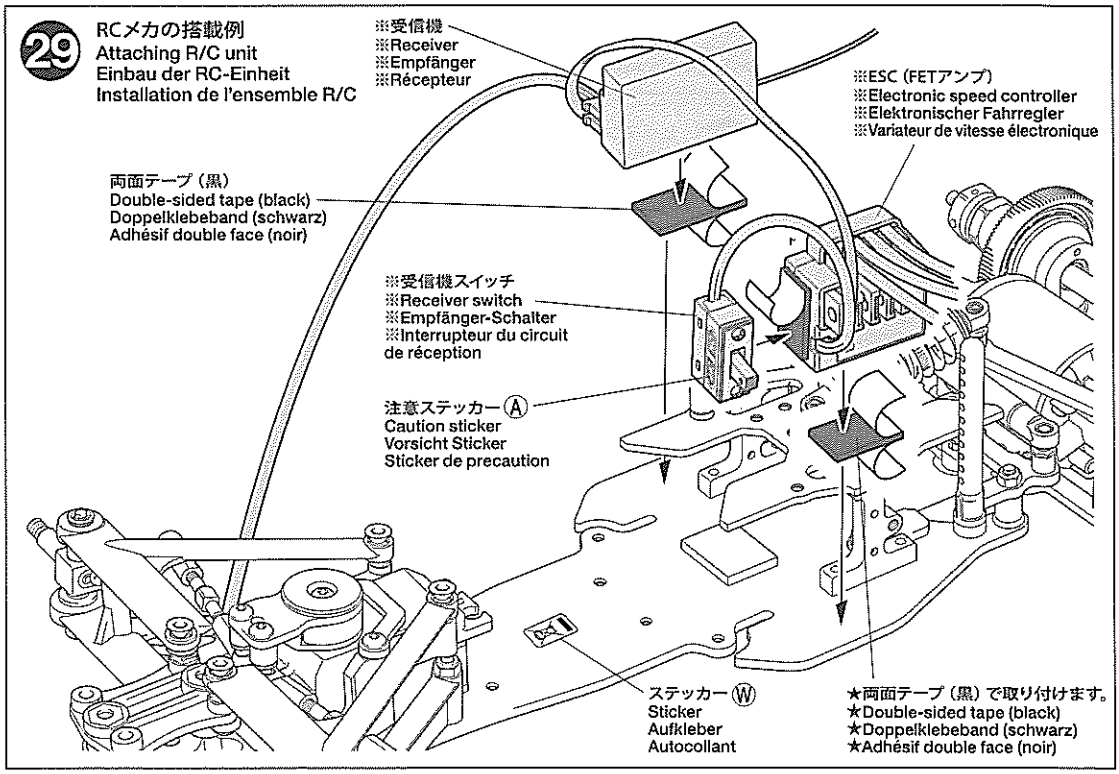

タミヤカタログ
スケールモデルを中心に掲載したタミヤカタログは年に一回発行されています。ご希望の方は模型店でおたずねください。

TAMIYA CATALOG
The latest in cars, bikes, airplanes, ships and tanks. Motorized and museum quality models are all shown in full color in Tamiya's latest catalog.

30

BA4 ×2 — 3×8㎜六角皿ビス / Screw / Schraube / Vis

《モーターコードのつなぎ方》
Motor cables
Motorkabel
Câbles du moteur

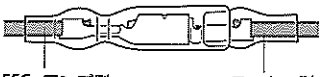

ESC、アンプ側 / Speed control / Fahrtenregler / Variateur de vitesse

モーター側 / Motor / Moteur

＋（プラス）コード（赤、オレンジ）	黄/赤コード
(+) Red, orange	Yellow / red
(+) Rot, orange	Gelb / rot
(+) Rouge, orange	Jaune / rouge
ー（マイナス）コード（黒、青）	緑/黒コード
(–) Black, blue	Green / black
(–) Schwarz, blau	Grün / schwarz
(–) Noir, bleu	Vert / noir

★コネクター部はしっかりつないでください。
★Connect cables firmly.
★Die Kabel fest zusammenstecken.
★Connecter fermement les câbles.

★配線コードはジャマにならないようにナイロンバンドでたばねておきます。
★Secure cables using nylon band.
★Kabel mit Nylonband zusammenbinden.
★Maintenir les câbles en place avec un collier en nylon.

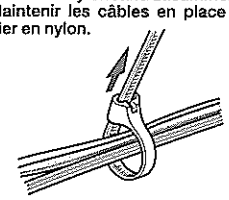

★余分な部分はニッパーなどで切り取ります。
★Cut off excess portion using side cutters.
★Überstand mit Seitenschneider abschneiden.
★Enlever la partie excédentaire avec des pinces coupantes.

★走行させない時は必ず走行用バッテリーのコネクターを外してください。
★Disconnect battery when the car is not being used.
★Akkustecker abziehen, wenn das Auto nicht in Betrieb ist.
★Deconnecter la batterie lorsque la voiture n'est pas utilisée.

31

BB6 ×2 — 4㎜ロックナット / Lock nut / Sicherungsmutter / Ecrou nylstop

BF6 ×4 — 1050ベアリング / Ball bearing / Kugellager / Roulement à billes

30 走行用バッテリーの搭載
Installing battery pack
Einlegen des Akkupacks
Installation du pack d'accus

★アッパーデッキをはずしてバッテリーを取り付けます。
★Detach upper deck to install battery pack.
★Zum Einbau des Accus Oberes Deck abbauen.
★Détacher la platine supérieure pour installer le pack d'accus.

※走行用バッテリー / ※Battery pack
※Akkupack / ※Pack d'accus

★スポンジテープでバッテリーのガタ付きを減らします。
★Apply extra sponge tape to chassis to prevent battery pack from wobbling.
★Schaumstoff-Klebeband zusätzlich anbringen um Bewegungen des Accus zu vermeiden.
★Poser de la bande mousse supplémentaire sur le châssis pour caler le pack d'accus.

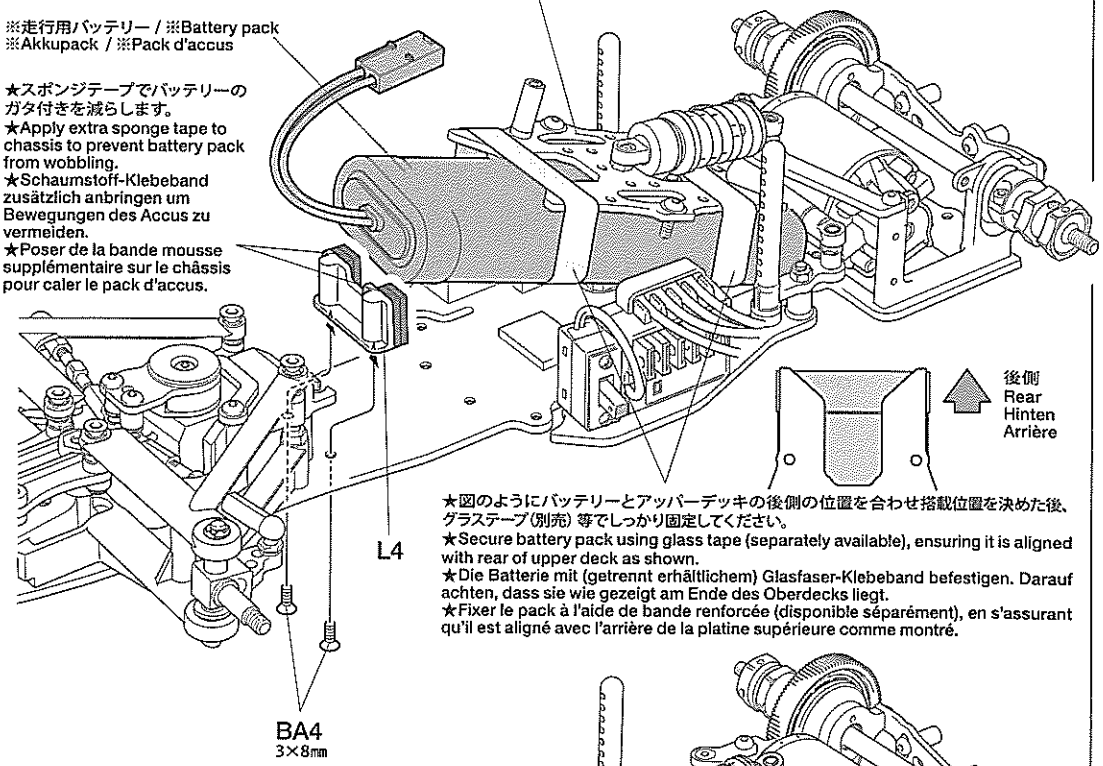

★図のようにバッテリーとアッパーデッキの後側の位置を合わせ搭載位置を決めた後、グラステープ（別売）等でしっかり固定してください。
★Secure battery pack using glass tape (separately available), ensuring it is aligned with rear of upper deck as shown.
★Die Batterie mit (getrennt erhältlichem) Glasfaser-Klebeband befestigen. Darauf achten, dass sie wie gezeigt am Ende des Oberdecks liegt.
★Fixer le pack à l'aide de bande renforcée (disponible séparément), en s'assurant qu'il est aligné avec l'arrière de la platine supérieure comme montré.

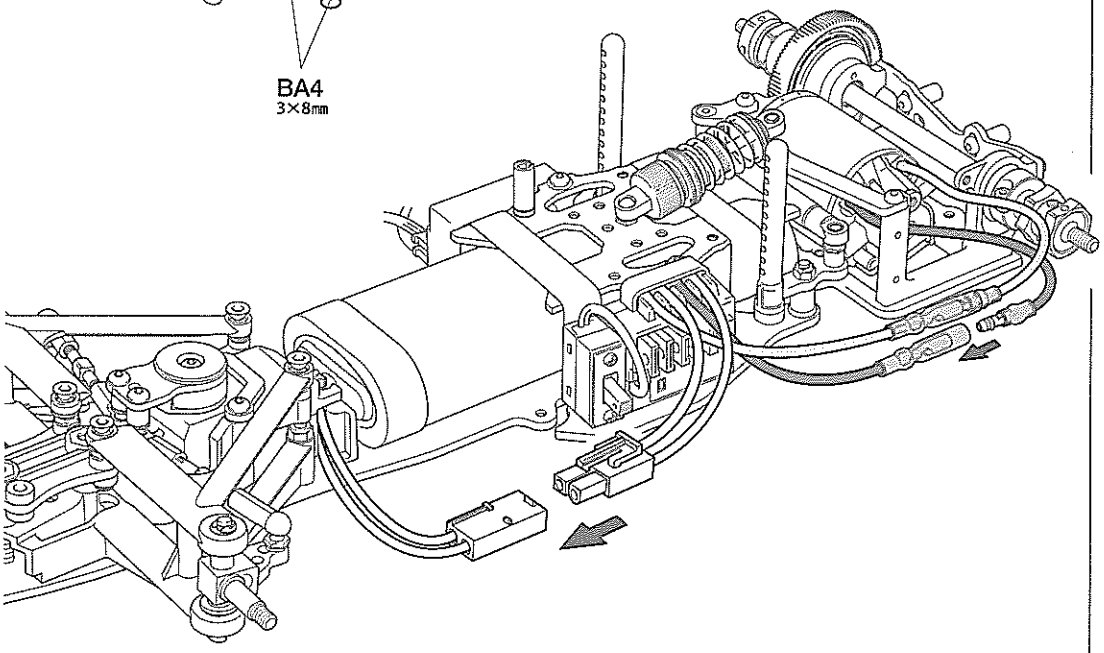

31 フロントホイールの取り付け
Attaching front wheels
Einbau der Vorderräder
Fixation des roues avant

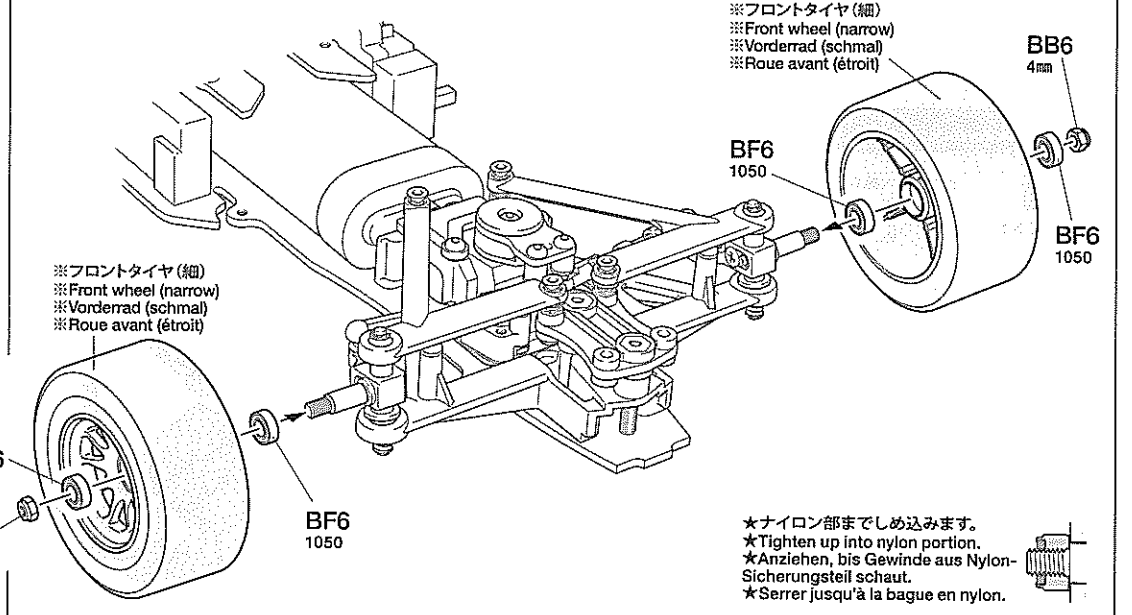

★ナイロン部までしめ込みます。
★Tighten up into nylon portion.
★Anziehen, bis Gewinde aus Nylon-Sicherungsteil schaut.
★Serrer jusqu'à la bague en nylon.

32

BF2 ×2

4㎜フランジロックナット
Flange lock nut
Sicherungsmutter
Ecrou nylstop à flasque

32 リヤホイールの取り付け
Attaching rear wheels
Einbau der Hinterräder
Fixation des roues arrière

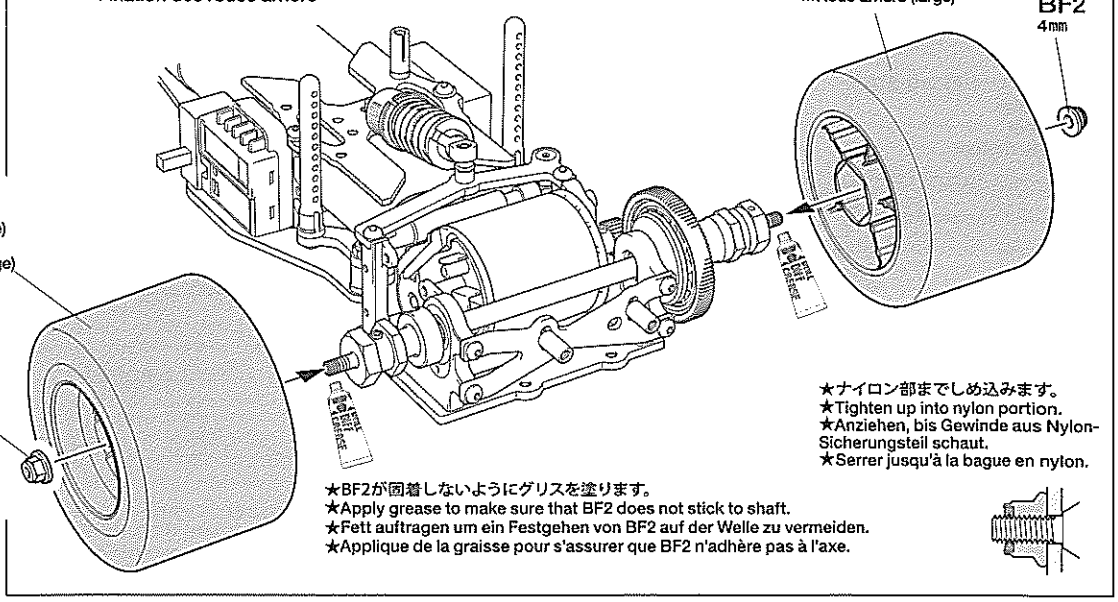

★ナイロン部までしめ込みます。
★Tighten up into nylon portion.
★Anziehen, bis Gewinde aus Nylon-Sicherungsteil schaut.
★Serrer jusqu'à la bague en nylon.

★BF2が固着しないようにグリスを塗ります。
★Apply grease to make sure that BF2 does not stick to shaft.
★Fett auftragen um ein Festgehen von BF2 auf der Welle zu vermeiden.
★Applique de la graisse pour s'assurer que BF2 n'adhère pas à l'axe.

33

BC3 ×2

3×8㎜六角丸ビス
Screw
Schraube
Vis

BF4 ×2

5.5×1.5㎜スペーサー
Spacer
Distanzring
Entretoise

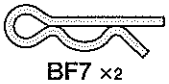

BF7 ×2

6㎜スナップピン
Snap pin
Federstecker
Epingle métallique

BF12 ×1

アンテナキャップ
Antenna cap
Antennenkappe
Capuchon d'antenne

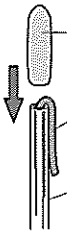

★アンテナレスの2.4GHzRCメカの場合は使用しません。
★BF12 is not required for 2.4GHz receiver.
★BF12 wird bei 2,4 GHz Empfänger nicht gebraucht.
★BF12 n'est pas requis pour un récepteur 2,4 GHz.

33 リヤウイングの取り付け
Attaching rear wing
Einbau des hinteren Spoilers
Fixation de l'aileron arrière

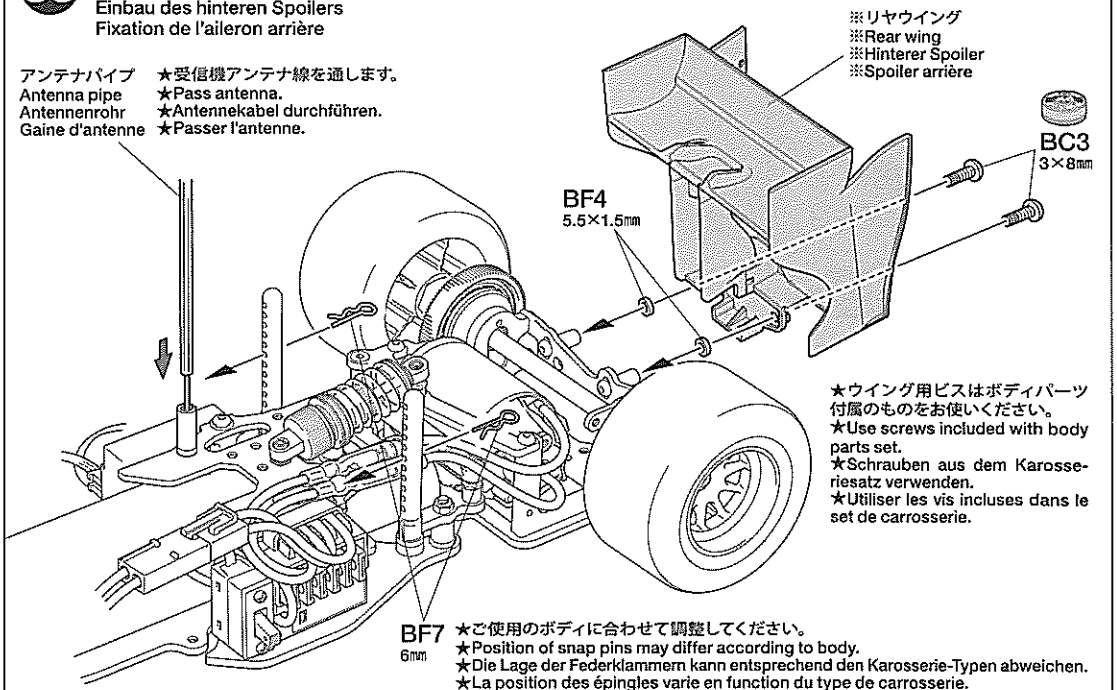

★ウイング用ビスはボディパーツ付属のものをお使いください。
★Use screws included with body parts set.
★Schrauben aus dem Karosseriesatz verwenden.
★Utiliser les vis incluses dans le set de carrosserie.

★ご使用のボディに合わせて調整してください。
★Position of snap pins may differ according to body.
★Die Lage der Federklammern kann entsprechend den Karosserie-Typen abweichen.
★La position des épingles varie en function du type de carrosserie.

34

BC2 ×1

3×10㎜六角丸ビス
Screw
Schraube
Vis

34 フロントウイングの取り付け
Attaching front wing
Anbringung des vorderen Spoilers
Fixation de l'aileron avant

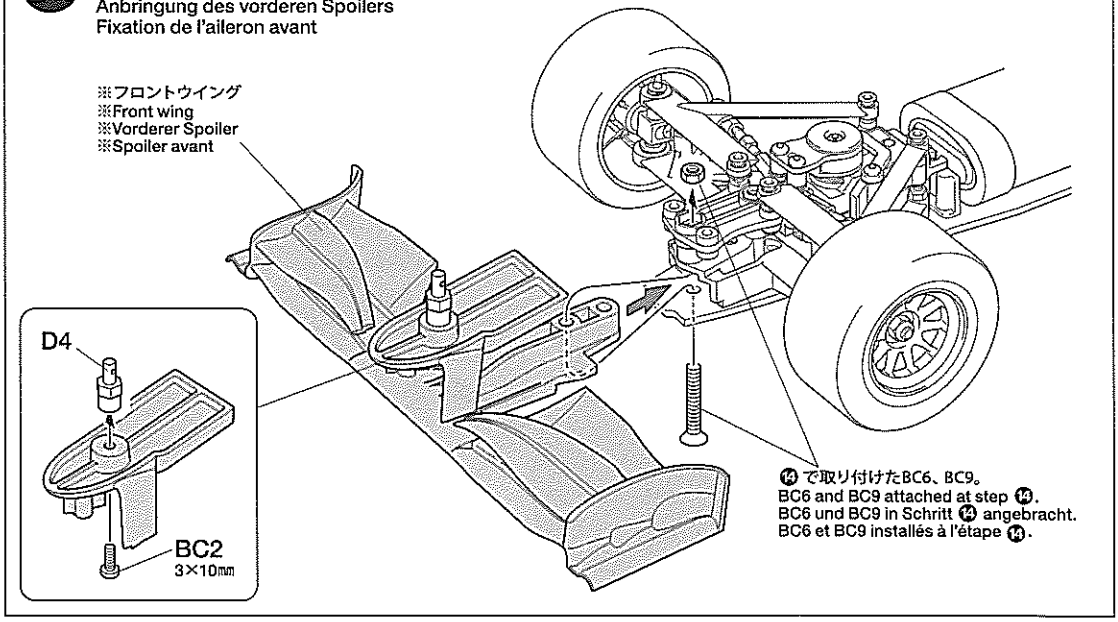

⑭で取り付けたBC6、BC9。
BC6 and BC9 attached at step ⑭.
BC6 und BC9 in Schritt ⑭ angebracht.
BC6 et BC9 installés à l'étape ⑭.

TAMIYA CRAFT TOOLS

(+)SCREWDRIVER-L
プラスドライバーL(5×100)

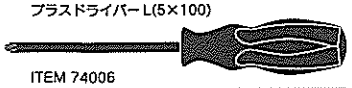

ITEM 74006

(+)SCREWDRIVER-M
プラスドライバーM(4×75)

ITEM 74007

35

6㎜スナップピン
Snap pin
Federstecker
Epingle métallique
BF7 ×2

スナップピン（小）
Snap pin (small)
Federstecker (klein)
Epingle métallique (petite)
BF8 ×1

35 ボディの取り付け
Attaching body
Aufsetzen der Karosserie
Fixation de la carrosserie

★スナップピンは折り曲げておくと取り扱いに便利です。
★To make attaching / detaching easier, bend snap pin as shown.
★Um Befestigen / Abziehen einfacher zu machen, die Federstecker wie abgebildet biegen.
★Pour faciliter la fixation/dépose, plier l'épingle comme montré.

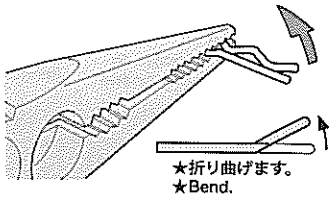

★折り曲げます。
★Bend.

★アンテナパイプを通します。
★Pass antenna.
★Antennenrohr durchführen.
★Passer l'antenne.

BF7 6㎜

※ボディ
※Body
※Karosserie
※Carrosserie

BF8

★連続走行はモーターを傷めます。バッテリー1本分走行させたら休ませましょう。
★Avoid continuous running. Allow the motor to cool after each battery run.
★Permanenten Motoreinsatz vermeiden. Den Motor möglichst nach jedem Fahrbetrieb abkühlen lassen.
★Eviter de rouler continuellement. Laisser le moteur refroidir après chaque accu.

●タミヤインターネットホームページアドレス
www.tamiya.com

Setting up

●いろいろな走行条件のデータを記入するのに別紙のセッティングシートをご利用ください。
●Record various running conditions and settings on the separate setting sheet.
●Halten Sie die verschiedenen Fahrbedingungen und Einstellungen auf beiliegendem Einstell-Blatt fest.
●Noter les conditions de course et les réglages dans le feuillet de réglage séparé.

《トーイン・トーアウトの調整》
Toe-in and Toe-out
Vorspur und Nachspur
Pincement et ouverture

★必ずサーボのニュートラルを確認して調整をしてください。
★Make sure the servo is in neutral.
★Servo soll in Neutralstellung sein.
★S'assurer que le servo est au neutre.

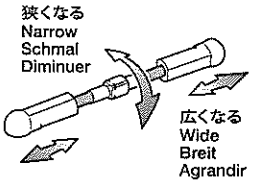

★ターンバックルシャフトを回転させて長さを調整します。
★Adjust rod length by rotating turnbuckle.
★Die Länge der Stange durch Drehen einstellen.
★Régler la longueur en tournant la tige filetée.

★基本のセッティングは0° です。
★Standard setting is 0°.
★Die Standard-Einstellung ist 0°.
★Le réglage standard est 0°.

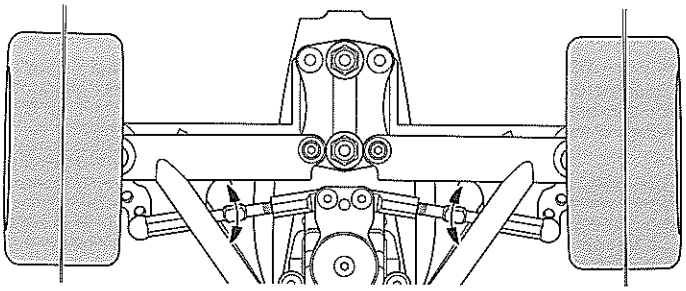

《キャンバー角》
Camber angle
Krümmungswinkel
Angle de carrossage

★フロントタイヤのキャンバー角は0.0°（キット標準）と約1.0° の2種類から選ぶことができます。タイヤの減り方などの走行状態に合わせて調整してください。
★Select either 0.0° (kit standard) or 1.0° front camber angle. Adjust according to tire condition.
★Entweder 0,0°(Bausatz-Standard) oder 1,0° vorderen Sturzwinkel wählen. Entsprechend den Bedingungen am Reifen einstellen.
★Choisir entre 0,0° (standard) ou un angle de 1,0°. Régler en fonction de l'état des pneus.

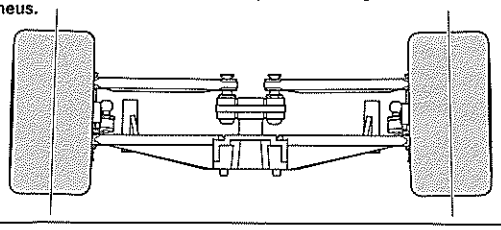

★F1の取り付け穴でキャンバー角を変更できます。
★Front camber angle can be adjusted by changing attachment holes on F1.
★Der vorderen Sturzwinkel kann durch Verwendung anderer Befestigungslöcher an F1 eingestellt werden.
★L'angle de carrossage peut être ajusté en changeant les trous de fixation sur F1.

《F1》

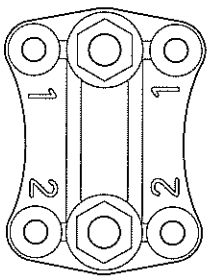

(0.0°)

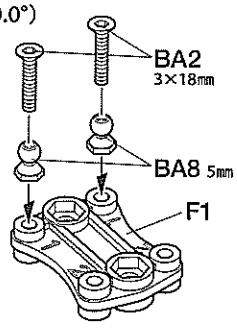

(1.0°)

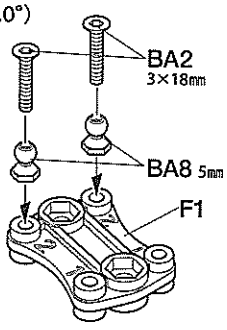

《ギヤ比》
Gear ratio
Getriebeübersetzung
Rapport de pignonerie

(04モジュールギヤ)
(for 04 Module)
(für Modul 0,4)
(module 0,4)

計算式
Formula
Formel
Formule de calcul

$$\left(\frac{\text{スパーギヤ歯数 / Spur gear teeth}}{\text{ピニオンギヤ歯数 / Pinion gear teeth}}\right):1$$

キット付属
Kit standard gear
Satz Standard-Zahnräder
Pignon standards du kit

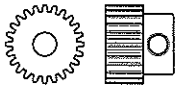

96Tスパーギヤ (04 モジュール)
Spur gear
Stirnradgetriebe
Pignon intermédiaire

24Tピニオン (04 モジュール)
Pinion gear
Motorritzel
Pignon moteur

ピニオン Pinion gear	ギヤ比 Gear ratio	24T	4.00:1
		25T	3.84:1
20T	4.80:1	26T	3.69:1
21T	4.55:1	27T	3.56:1
22T	4.36:1	28T	3.43:1
23T	4.17:1	29T	3.31:1

《車高の調整》
Ground clearance
Bodenfreiheit
La garde au sol

★タイヤ径が変わっても車高を調整することができます。走行路面に合わせて変更してください。
★Ground clearance can be altered according to wheel diameter, etc.
★Die Bodenfreiheit kann entsprechend Raddurchmesser etc. verändert werden.
★La garde au sol peut être modifiée en fonction du diamètre de roue etc.

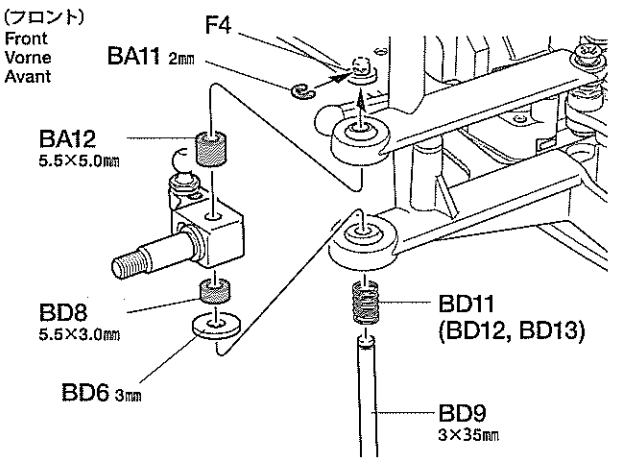

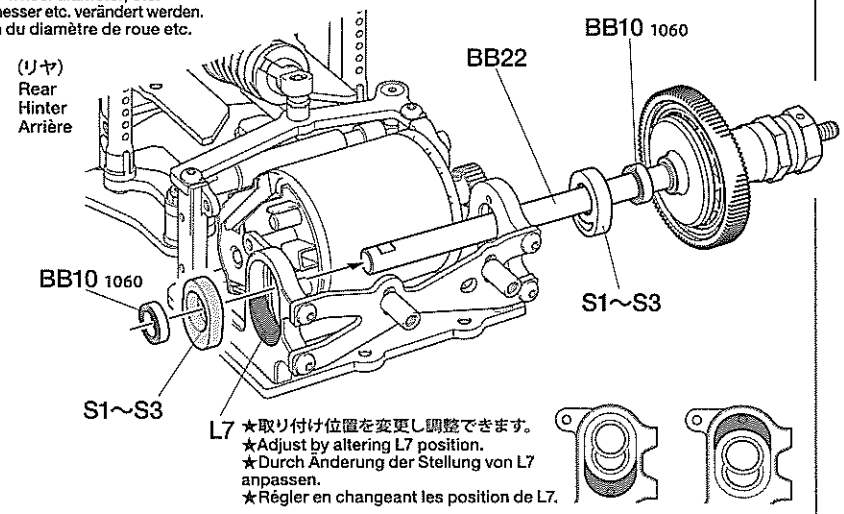

★取り付け位置を変更し調整できます。
★Adjust by altering L7 position.
★Durch Änderung der Stellung von L7 anpassen.
★Régler en changeant les position de L7.

★BA12、BD8の取り付け順を変えることで調整します。
★Adjust by altering BA12, and BD8 positions.
★Durch Änderung der Stellungen von BA12, und BD8 anpassen.
★Régler en changeant les positions de BA12 et BD8.

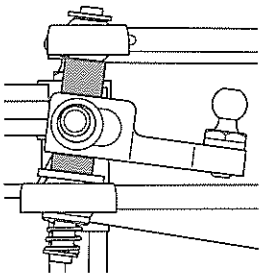

S1: オフセット 0 Offset Einstellstück Excentrement
S2: オフセット 1mm Offset Einstellstück Excentrement
S3: オフセット 2mm Offset Einstellstück Excentrement

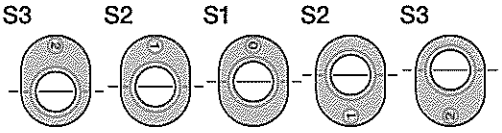

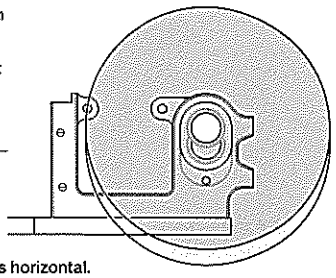

★左右で同じオフセットのパーツで高さをそろえて取り付けます。
★Use spacers of the same offset for the right and left, and make sure the shaft is horizontal.
★Für links und rechts Distanzstücke gleicher Einstellung wählen und dabei sicherstellen, daß die Achse waagrecht steht.
★Utiliser des cales de réglage de garde au sol identiques à gauche et à droite et s'assurer que l'axe est horizontal.

《アップライト》
Uprights
Achsschenkel
Fusées

★アップライトシャフトの位置を変更することで走行特性を変える事が出来ます。
★Different settings are possible by altering the upright shaft position.
★Durch Veränderung der Anschraubpunkte sind verschiedene Einstellungen möglich.
★Différents réglages sont possibles en changeant la position de l'axe.

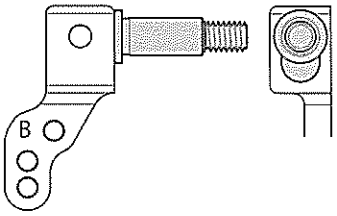

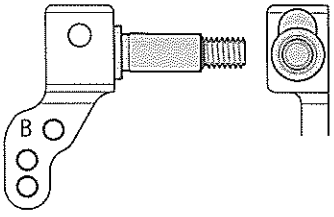

《ダンパーの調整》
Damper setting
Dämpfereinstellung
Réglage d'amortissement

■ピッチングダンパーのセッティング
基本的にコース路面が荒れていたり滑り易い場合はオイル、スプリングとも柔らかく(ゆるめる)、路面がフラットでハイグリップな場合は硬く(しめ込む)していくとステアリング反応が良くなります。
■ローリングダンパーのセッティング
滑り易い路面(ターンが遅い)では柔らかく(ソフト)し、ハイグリップ路面(ターンが早い)では硬く(ハード)するのが基本です。車体のローリングスピードを調整し、ベストなステアリング反応にセッティングします。

■Pitch damper setting
Use softer oil and spring for rough or low-grip surfaces. Use harder oil and spring for flat, high-grip surfaces.
■Roll damper setting
Use softer grease for low-grip surfaces. Use harder grease for high-grip surfaces. Adjust roll damper hardness to achieve optimized steering response.

■Längsdämpfereinstellung
Bei unebenem und rutschigem Untergrund weichere Feder und Öl benutzen. Für sehr griffige und ebene Oberflächen härtere Feder und Öl benutzen.
■Querdämpfereinstellung
Bei Strecken mit wenig Griff weiches Fett benutzen. Für sehr griffige Strecken härteres Fett benutzen. Härte des Querdämpfers einstellen um ein optimales Ansprechverhalten der Lenkung zu erreichen.

■Réglage de l'amortisseur de tangage
Utiliser une huile et un ressort plus souples pour les surfaces irrégulières ou à faible accroche. Utiliser une huile et un ressort plus durs pour des surfaces planes ou à forte accroche.
■Réglage de l'amortisseur de roulis
Utiliser une huile plus fluide pour les surfaces à faible accroche. Utiliser une huile plus visqueuse pour les surfaces à forte accroche. Régler la dureté de l'amortisseur de roulis pour une réponse optimale de la direction.

★スプリングリテーナーによる硬さ調整は微調整の範囲でおこないます。大きく変更する場合は、スプリングやオイルを交換します。
★Rotate spring retainer for fine tension adjustment. Change coil spring for greater changes in hardness.
★Federteller zur Feineinstellung drehen. Für grössere Veränderung der Härte andere Federn verwenden.
★Faire tourner le blocage de ressort pour un réglage fin de la compression. Changer le ressort pour un changement de dureté plus important.

★ローリングダンパーピストンに塗るグリス (別売) の粘度でロールを調整します。
★Apply different viscosities of grease (sold separately) to the piston to adjust roll damper effectiveness.
★Fett (separate erhältlich) mit verschiedenen Viskositäten verwenden, um die Härte des Querdämpfers einzustellen.
★Appliquer différentes viscosités de graisse (disponible séparément) sur le piston pour régler la dureté de l'amortisseur de roulis.

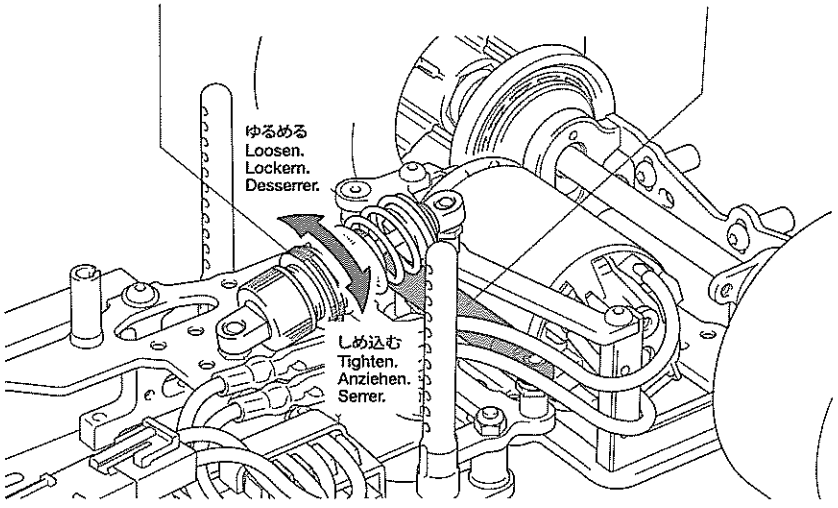

●走らせない時はバッテリーを必ずはずしておきましょう。

SAFETY PRECAUTIONS
Follow the outlined rules for safe radio control operation.
●Avoid running the car in crowded areas and near small children.
●Make sure that no one else is using the same frequency in your running area. Using the same frequency at the same time can cause serious accidents, whether it's driving, flying, or sailing.
●Avoid running in standing water and rain. If R/C unit, motor, or battery get wet, clean and dry thoroughly in a dry shaded area.

R/C OPERATING PROCEDURES
①Switch on transmitter. If using a transmitter with an extending antenna, fully extend.
②Switch on receiver.
③Inspect operation using transmitter before running.
④Adjust steering servo and trim so that the model runs straight with transmitter in neutral.
⑤Reverse sequence to shut down after running.
⑥Make sure to disconnect/remove all batteries.
⑦Completely remove sand, mud, dirt etc.
⑧Apply grease to suspension, gears, bearings, etc.
⑨Store the car and battery pack separately when not in use.

TIPS ZUR SICHERHEIT
Beachten Sie die folgenden Richtlinien für fehlerfreien Betrieb.
●Vermeiden Sie das Fahren des Autos an überfüllten Plätzen und in der Nähe von kleinen Kindern. Gebrauchen Sie nie die Straße für R/C Rennen.
●Prüfen Sie, daß niemand in der Umgebung dieselbe Frequenz benutzt, denn dadurch können Unfälle entstehen - sowohl beim Fahren, Fliegen oder Segeln.
●Vermeiden Sie das Fahren durch Pfützen und während Regen. Wenn das R/C Fahrzeug, der Motor oder die Batterien naß werden, müssen Sie alles sorgfältig im Trockenen säubern und reinigen.

KONTROLLEN VOR DER FAHRT
①Sender einschalten. Wenn Sie einen Sender mit Teleskopantenne benutzen, dieses ganz ausziehen.
②Empfänger einschalten.
③Die Funktion vor Abfahrt mit dem Sender überprüfen.
④Richten Sie das Lenkservo durch Einstellung am Gestänge so ein, daß das Modell bei neutraler Sender-Trimmung geradeaus fährt.
⑤Nach dem Fahrbetrieb in umgekehrter Reihenfolge vorgehen.
⑥Die Batterien herausnehmen bzw. abklemmen.
⑦Entfernen Sie Sand, Matsch, Schmutz etc.
⑧Fetten Sie die Aufhängung, Getriebe, Federungen etc. ein.
⑨Bei Nichtgebrauch Auto und Akkus getrennt verwahren.

MESURES DE SECURITE
Veuillez respecter impérativement les règles de sécurité suivantes lors de l'utilisation de votre ensemble R/C.
●Eviter de faire évoluer la voiture à proximité de jeunes enfants ou dans la foule. Ne jamais utiliser sur la voie publique!
●Assurez-vous que personne d'autre n'utilise la même fréquence sur le même terrain que vous. Utiliser la même fréquence en même temps peut être source de sérieux accidents, pendant la conduite, le vol ou la navigation des modèles R/C.
●Ne jamais faire évoluer le modèle sous la pluie ou sur une surface mouillée. Si le moteur, les accus, le récepteur ou les servos prenaient l'humidité, les nettoyer avec un chiffon et les laisser sécher.

PROCEDURE DE MISE EN MARCHE
①Allumer l'émetteur. Déployer entièrement l'antenne de l'émetteur, s'il en est doté.
②Mettre en marche le récepteur.
③Vérifiez la bonne marche de votre radiocommande avant de rouler.
④Le trim de direction doit être réglé pour que manche au neutre, le modèle évolue en ligne droite.
⑤Faites les opérations inverses après utilisation de votre ensemble R/C.
⑥Assurez-vous que les batteries soient bien débranchées et sortez-les du modèle.
⑦Enlever sable, poussière, boue etc...
⑧Graisser les pignons, articulations...
⑨Rangez la voiture et les accus séparément.

《RCカーの走らせかた》

★この走らせかたの順番はかならず守ってください。スイッチのON/OFFの順番を間違えると他の電波の混信によってRCカーが暴走する場合があります。

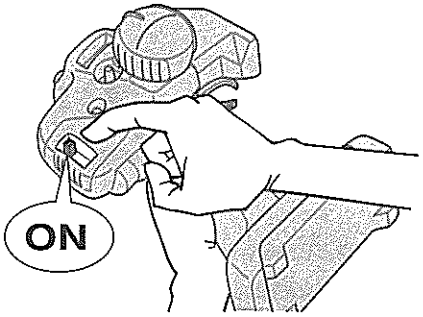

① スイッチをONにします。アンテナ付き送信機の場合はアンテナをのばしてください。

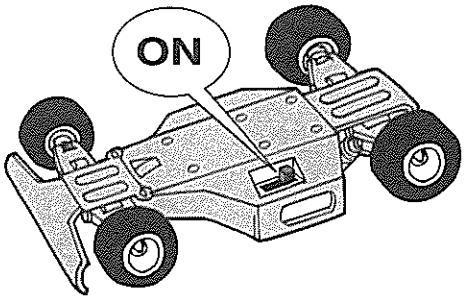

② 次にRCカー側のスイッチをONにしてください。

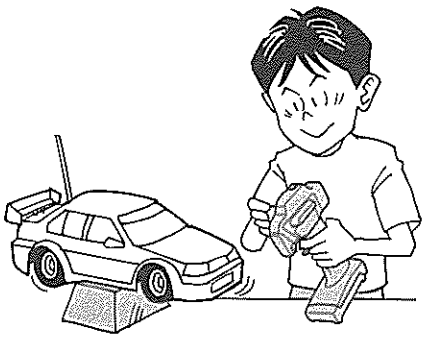

③ 走らせる前にRCカーを台の上に乗せ、各部の動きをチェックします。

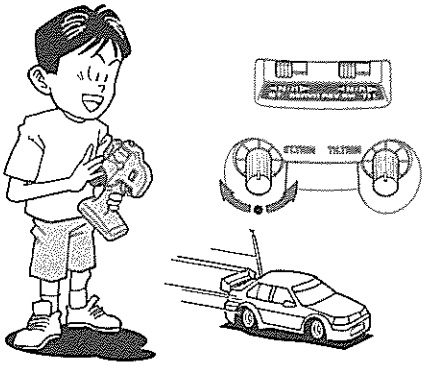

④ ステアリングを使わず走らせてみます。まっすぐに走らない場合はステアリングトリムを使って調節してください。

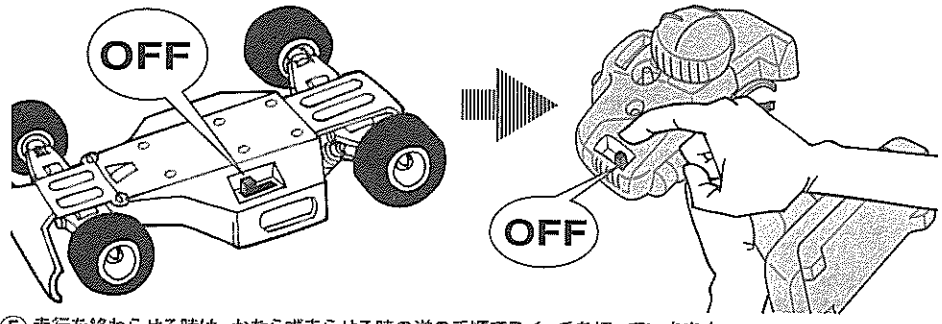

⑤ 走行を終わらせる時は、かならず走らせる時の逆の手順でスイッチを切っていきます。

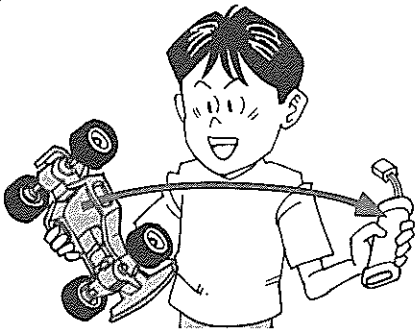

⑥ 走らせたあとは、かならずバッテリーをはずしておきましょう。

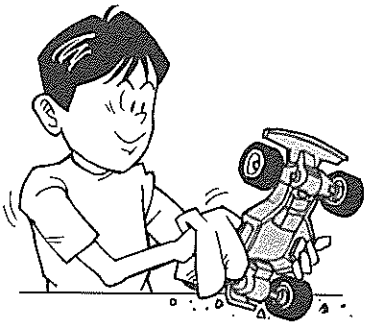

⑦ RCカーについた泥や砂、汚れなどはやわらかな布などできれいに拭き取りましょう。

⑧ ギヤや軸受け部、サスペンションなどの可動部はグリスをさしておきましょう。

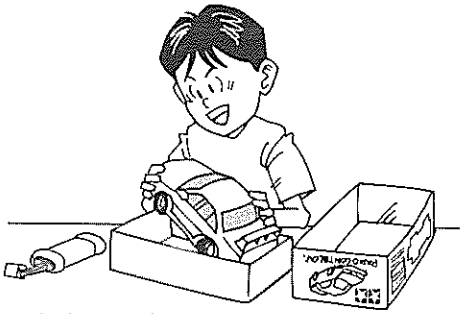

⑨ あとかたづけをしっかりしましょう。その時、バッテリーは別々にしておきます。

走行練習をしよう
PRACTICING
ÜBUNG
ENTRAINEMENT

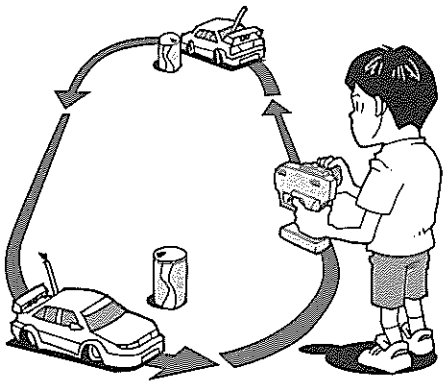

●大きく楕円を描くように走らせてみよう。
●Practice to achieve a large regular oval.
●Üben Sie, bis Sie ein sauberes Oval fahren können.
●Exercez vous à décrire un grand ovale régulier.

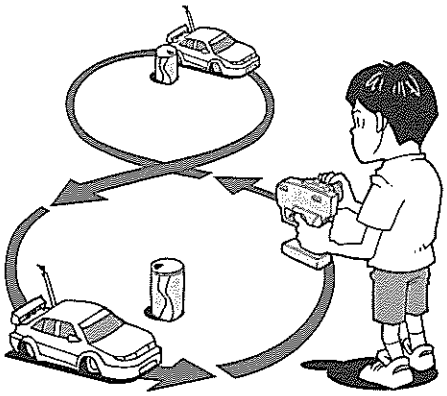

●空き缶などを利用して、8の字を描くように走らせてみよう。
●Use empty cans etc. as pylons for figure "8" drill.
●Verwenden Sie leichte, leere Büchsen etc. als Markierung für einen 8er-Übungskurs.
●Employez des boîtes vides... comme repères pour réaliser des "8".

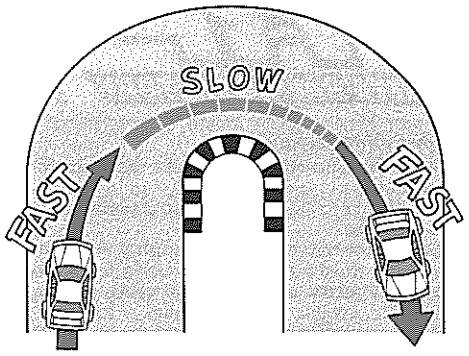

●コーナリングのやり方は、カーブに入るときに速度を落とし、曲がり終わるとともに速度を上げて行くとよいでしょう。
●Decelerate when entering into a curve and pick up the speed after vertex of the curve.
●Nehmen Sie beim Einfahren in die Kurve Gas weg und beschleunigen Sie nach dem Scheitelpunkt der Kurve.
●Ralentissez à l'entrée d'une courbe et reprenez de la vitesse après le passage du milieu de la courbe.

トラブルチェック
TROUBLESHOOTING
FEHLERSUCHE
RECHERCHE DES PANNES

★おかしいな?と思ったときは、車(RCカー)を修理に出すまえに、下の表を見てトラブルチェックを行ってください。
★Before sending your R/C model in for repair, check it again using the below diagram.
★Bevor Sie Ihr Modell zur Reparatur einsenden, prüfen Sie es nochmals selbst entsprechend der folgenden Anleitung.
★Avant de renvoyer votre modèle R/C pour une réparation, vérifiez-le à nouveau en suivant ce processus.

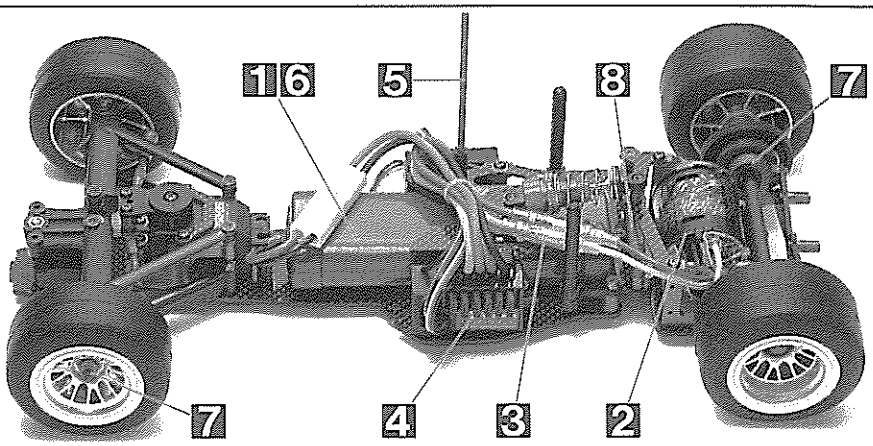

車の異常 PROBLEM PROBLEME	原 因 CAUSE URSACHE	直し方 REMEDY LÖSUNG REMEDE	
車が動かない Model does not move. Modell fährt nicht. Le modèle ne démarre pas.	走行用バッテリーが充電されていますか? Weak or no battery in model. Schwache oder keine Batterien in Auto. Pack de propulsion manquant ou insuffisament chargée.	走行用バッテリーを充電してください。 Install charged battery. Voll aufgeladene Batterien einlegen. Recharger la batterie.	1
	モーターに故障はありませんか? Damaged motor. Motorschaden. Moteur endommagé.	異音や、少しの走行で熱くなるようならモーターを交換してください。 Replace with new motor. Durch neuen Motor ersetzen. Remplacer par un nouveau moteur.	2
	コード類がやぶけてショートしていませんか? Worn or broken wiring. Verschlissene oder gebrochene Kabel. Câblage sectionné ou usé.	コードをしっかり絶縁するか、メーカーに修理を依頼してください。 Splice and insulate wiring completely. Kabel anspleißen und gut isolieren. Vérifier et isoler le câblage.	3
	ESC(エレクトロニックスピードコントローラー)が故障していませんか? Damaged electronic speed controller. Beschädigter Fahrregler. Variateur électronique de vitesse endommagé.	ご使用のメーカーにお問い合わせください。 Ask manufacturer to repair. Erkundigen Sie sich über Reparaturmöglichkeit beim Hersteller. Faites réparer par le S.A.V. du fabricant.	4
思うように走らない No control. Keine Kontrolle. Perte de contrôle.	送信機、受信機のアンテナはのびていますか? Improper antenna on transmitter or model. Sender- oder Empfängerantenne ist nicht ganz herausgezogen. Problème d'antenne émetteur ou récepteur.	送信機、受信機のアンテナをのばしてください。 Fully extend antenna. Antenne vollständig herausziehen. Déployer entièrement l'antenne.	5
	走行用バッテリーや、送信機の電池が少なくなっていませんか? Weak or no batteries in transmitter or model. Schwache oder keine Batterien in Sender oder Auto. Accus manquants ou insuffisamment chargés dans l'émetteur ou le modèle.	走行用バッテリーは充電してください。送信機の電池は新品のものと交換してください。 Install charged or fresh batteries. Legen Sie geladene Akkus oder neue Batterien ein. Installez des accus rechargés ou des piles neuves.	6
	回転部(ギヤなど)の組み立てがしっかり出来ていますか? Improper assembly of rotating parts. Unachtsamer Einbau drehender Teile. Mauvais assemblage des pièces en rotation.	説明図をよく見て回転部を確認、または組み立て直してください。 Reassemble them correctly referring to the instruction manual. Auseinandernehmen und gemäß Bedienungsanleitung neu zusammenbauen. Réassemblez correctement en vous référant au manuel d'instructions.	7
	可動部がグリスアップされていますか? Improper lubrication on rotating parts. Drehende Teile unzureichend geschmiert. Mauvaise lubrification des pièces en rotation.	可動部にグリスをつけてください。 Apply grease. Fetten. Graisser.	8
	近くで別のRCモデルを操縦していませんか? Another R/C model using same frequency. Ein anderes RC-Modell fährt auf der gleichen Frequenz. Un autre modèle R/C est sur la même fréquence.	場所を変えるか、少し時間をおきます。 Try a different location to operate your model. Das Auto an einem anderen Ort fahren lassen. Essayez un autre endroit pour faire rouler votre modèle R/C.	

PARTS

★製品改良のためキットは予告なく仕様を変更することがあります。
★Specifications are subject to change without notice.
★Technische Daten können im Zuge ohne Ankündigung verändert werden.
★Caractéristiques pouvant être modifiées sans information préalable.

D PARTS ×1
51380

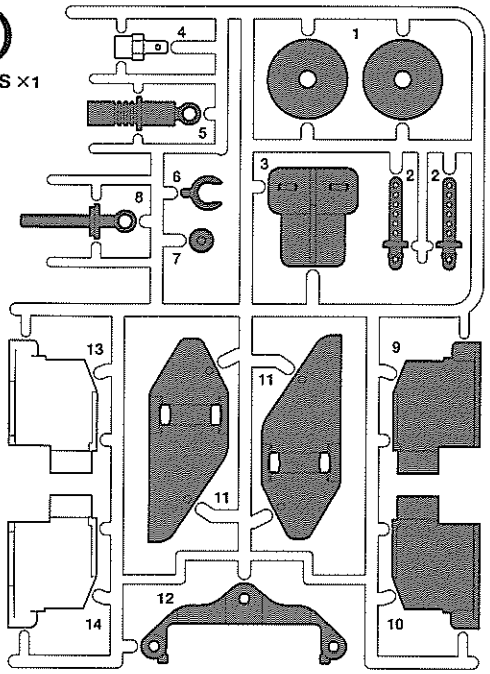

不要部品
Not used.
Nicht verwenden.
Non utilisées.

F PARTS ×1
19004373

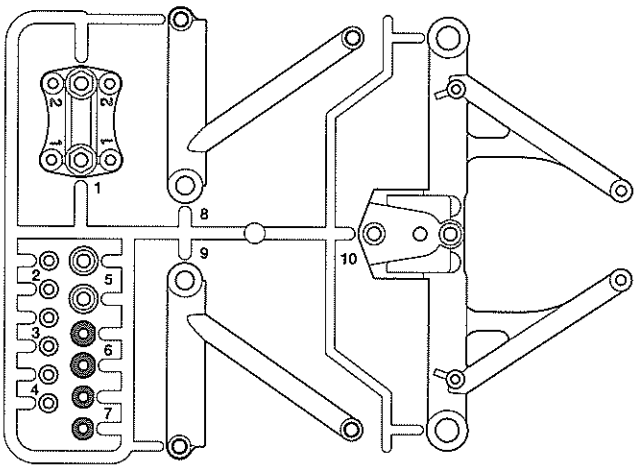

L PARTS ×2
51480

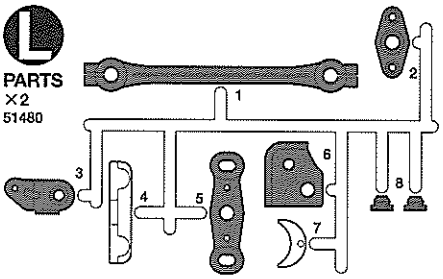

S PARTS ×1
10115211

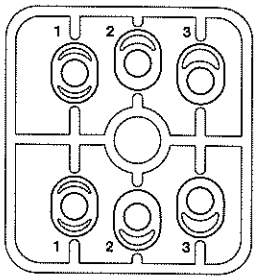

Q PARTS ×1
51000

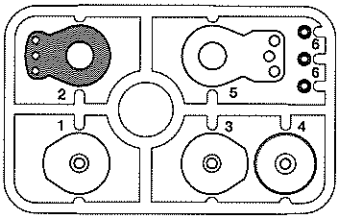

V PARTS ×1
53334

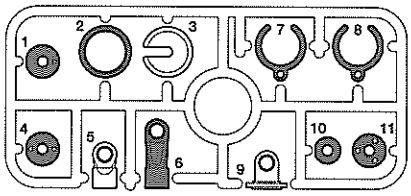

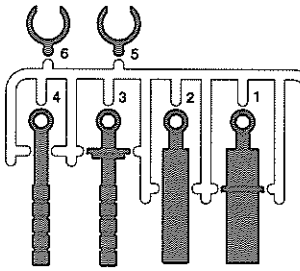

W PARTS ×1
19225133

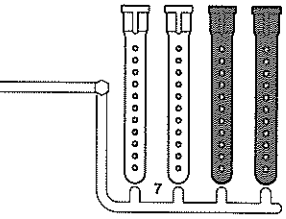

ロワデッキ ……×1
Lower deck 13404056
Chassisboden
Châssis inférieur

ロワブレース ……×1
Lower brace 13404057
Hintere Trägerplatte
Support inférieur

Tバー (1.8mm)…×1
T-bar 14004097
T-Platte
T-bar

Tバー (1.5mm)…×1
T-bar 14004096
T-Platte
T-bar

アンテナパイプ ……×1
Antenna pipe 16094006
Antennenrohr
Gaine d'antenne

ロゴステッカー ……×1
Logo sticker 11424488
Aufkleber mit Logo
Logo autocollant

注意ステッカー …×1
Caution sticker
Aufkleber
Autocollant

A ❶~❾

BA1 ×6
19804212
3×6mm六角丸ビス
Screw
Schraube
Vis

BA2 ×2
19805978
3×18mm六角皿ビス
Screw
Schraube
Vis

BA3 ×1
19804427
3×12mm六角皿ビス
Screw
Schraube
Vis

BA4 ×12
19805767
3×8mm六角皿ビス
Screw
Schraube
Vis

BA5 ×2
19804428
3×7mm六角皿ビス
Screw
Schraube
Vis

BA6 ×2
19805777
3×2.5mmイモネジ
Grub screw
Madenschraube
Vis pointeau

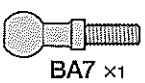

BA7 ×1
13450710
6mmロールポイントボール
Roll point ball
Kugelgelenk
Rotule de roulis

BA8 ×1
53640
5mmピローボールナット
Ball connector nut
Kugelkopf-Mutter
Ecrou-connecteur à rotule

BA9 ×3
54155
3mmロックナット（薄）
Lock nut (thin)
Sicherungsmutter (dünn)
Ecrou de blocage (fin)

BA10 ×1
50586
3mmワッシャー
Washer
Beilagscheibe
Rondelle

BA11 ×2
50588
2mmEリング
E-Ring
Circlip

BA12 ×1
19804641
5.5×5.0mmスペーサー
Spacer
Distanzring
Entretoise

BA13 ×2
19804889
3.0×4.5×5.9mmフランジパイプ
Flanged tube
Kragenrohr
Tube à flasque

BA14 ×1
19804360
3×41mmシャフト
Shaft
Achse
Axe

BA15 ×2
19465794
5×10mm
アルミポスト
Aluminum post
Aluminiumstütze
Colonnette aluminium

BA16 ×2
19804768
フランジスペーサー
Flanged spacer
Angeschrägte Beilagsscheibe
Entretoise flasquée

BA17 ×2
19804888
ボールシート
Ball seat
Aufnahme des Kugelgelenks
Embase de rotule

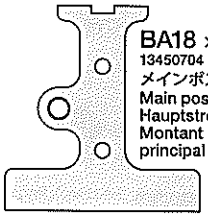

BA18 ×2
13450704
メインポスト
Main post
Hauptstrebe
Montant principal

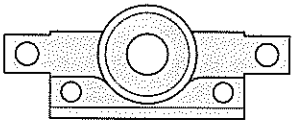

BA19 ×1
13450705
リヤヒンジA
Rear hinge A
Hintere Schwinge A
Articulation arrière A

BA20 ×1
13450706
リヤヒンジB
Rear hinge B
Hintere Schwinge B
Articulation arrière B

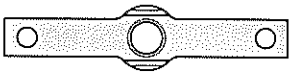

BA21 ×1
13450707
リヤヒンジカバー
Rear hinge cover
Hintere Schwingenabdeckung
Capot d'articulation arrière

BA22 ×1
13404059
リヤミドルデッキ
Rear middle deck
Hinteres Mitteldeck
Platine médiane arrière

A

BA23 ×1
13450700
モーターマウント L
Motor mount (left)
Motor-Lager (links)
Support-moteur (gauche)

BA24 ×1
13450701
モーターマウント R
Motor mount (right)
Motor-Lager (rechts)
Support-moteur (droite)

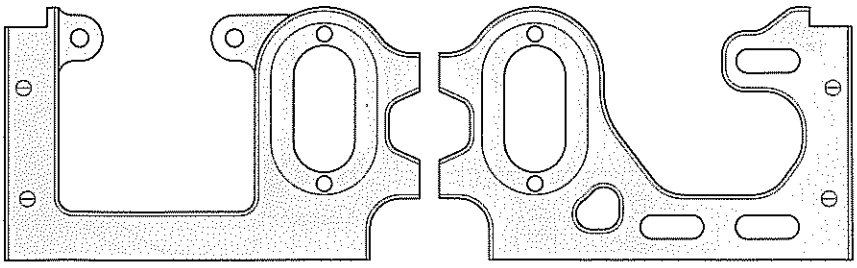

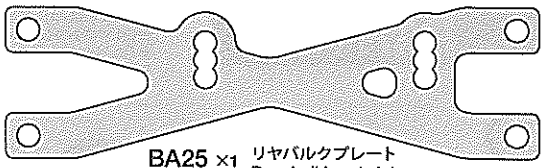

BA25 ×1
13404062
リヤバルクプレート
Rear bulkhead plate
Hintere Halteplatte
Plaque de cloison arrière

ボールデフグリス ……×1
Ball diff grease 53042
Fett für Kugeldifferential
Graisse pour différentiel à billes

六角棒レンチ（2mm）……×1
Hex wrench (2mm) 12990027
Imbusschlüssel (2mm)
Clé Allen (2mm)

十字レンチ ……×1
Box wrench
Steckschlüssel
Clé à tube
50038

板レンチ ……×1
Wrench
Mutternschlüssel
Clé
14305026

六角棒レンチ（1.5mm）……×1
Hex wrench (1.5mm)
Imbusschlüssel (1,5mm)
Clé Allen (1,5mm)
50038

B ⑩～⑬

BB1 ×2
19804224, 54129
3×12mmキャップスクリュー
Cap screw
Zylinderkopfschraube
Vis à tête cylindrique

BB2 ×2
19805612
3×10mmキャップスクリュー
Cap screw
Zylinderkopfschraube
Vis à tête cylindrique

BB3 ×1
19805663
2.6×6mmキャップスクリュー
Cap screw
Zylinderkopfschraube
Vis à tête cylindrique

BB4 ×2
19805779
2×5mmキャップスクリュー
Cap screw
Zylinderkopfschraube
Vis à tête cylindrique

BB5 ×3
50576
3×3mmイモネジ
Grub screw
Madenschraube
Vis pointeau

BB6 ×1
54080
4mmロックナット
Lock nut
Sicherungsmutter
Ecrou de blocage

BA10 ×2
50586
3mmワッシャー
Washer
Beilagscheibe
Rondelle

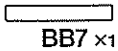

BB7 ×1
19808243
2×14mmステンレスシャフト
Stainless shaft
Rostfreie Achse
Axe acier inox

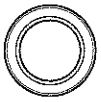

BB8 ×1
42196
1280ベアリング
Ball bearing
Kugellager
Roulement à billes

BB9 ×1
42114
1150ベアリング
Ball bearing
Kugellager
Roulement à billes

BB10 ×2
42195
1060ベアリング
Ball bearing
Kugellager
Roulement à billes

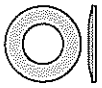

BB11 ×2
84174
5mm皿バネ
Disk spring
Tellerfeder
Rondelle belleville

BB12 ×1
13455940
デフスペーサー
Differential spacer
Differential-Distanzstück
Rondelle de pression de différentiel

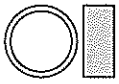

BB13 ×1
54215
スパーギヤアダプター
Spur gear adapter
Zahnradhalter
Adaptateur de couronne

BB14 ×1
42223
24Tピニオンギヤ
Pinion gear
Motorritzel
Pignon moteur

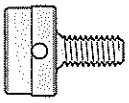

BB15 ×1
13450183
デフキャップ
Diff cap
Diff.-Kappe
Couvercle de diff

BB16 ×12 53124
3mmタングステンボール
Ball
Kugel
Bille

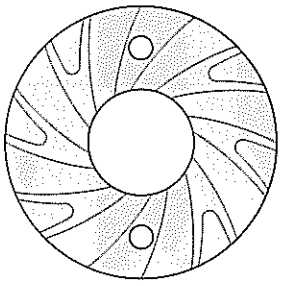

BB17 ×1
54129
アルミモータースペーサー
Motor spacer
Motorkühlkörper
Entretoise moteur

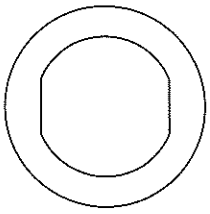

BB18 ×2
51442
デフプレート
Diff plate
Differentialplatte
Plaquette de diff

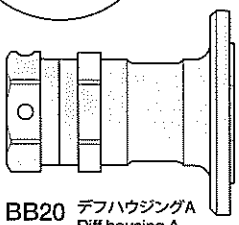

BB20 ×1
13454891
デフハウジングA
Diff housing A
Differential-Gehäuse A
Logement de différentiel A

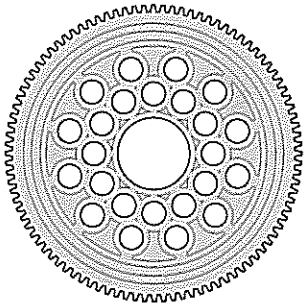

BB19 ×1
54055
96Tスパーギヤ
Spur gear
Stirnradgetriebe
Pignon intermédiaire

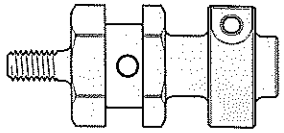

BB21 ×1
13454892
ホイールストッパー
Wheel stopper
Rad-Halter
Moyeu

六角棒レンチ（2.5mm）……×1
Hex wrench (2.5mm) 50038
Imbusschlüssel (2,5mm)
Clé Allen (2,5mm)

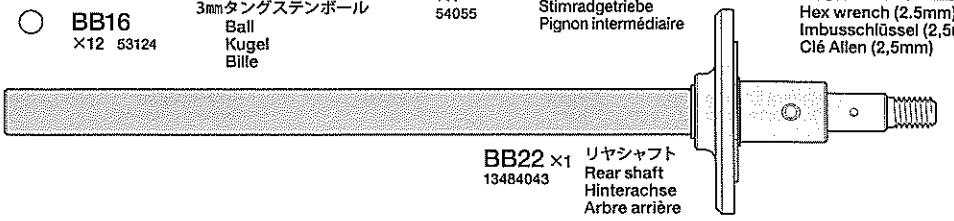

BB22 ×1
13484043
リヤシャフト
Rear shaft
Hinterachse
Arbre arrière

C ⑭～⑱

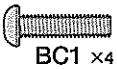

両面テープ（黒·20×120mm）……×1
Double-sided tape (black) 50171
Doppelklebeband (schwarz)
Adhésif double face (noir)

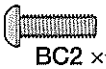

BC1 ×4
19805778
3×12mm六角丸ビス
Screw
Schraube
Vis

BC2 ×1
19805763
3×10mm六角丸ビス
Screw
Schraube
Vis

BC3 ×2
19805765, 54129
3×8mm六角丸ビス
Screw
Schraube
Vis

BA1 ×2
19804212
3×6mm六角丸ビス
Screw
Schraube
Vis

BC4 ×1
19804392
3×10mmタッピングビス
Tapping screw
Schneidschraube
Vis taraudeuse

BC5 ×1
50575
2.6×10mmタッピングビス
Tapping screw
Schneidschraube
Vis taraudeuse

BC6 ×2 19804734
4×30mm六角皿ビス
Screw
Schraube
Vis

BC7 ×1
19804394
2.6×10mmバインドビス
Screw
Schraube
Vis

BA8 ×2
53640
5mmピローボールナット
Ball connector nut
Kugelkopf-Mutter
Ecrou-connecteur à rotule

BC8 ×2
53869
5mmピローボールナット(短)
Ball connector nut (short)
Kugelkopf-Mutter (kurz)
Ecrou-connecteur à rotule (court)

BC9 ×2
19808235
4mmアルミナット
Nut
Mutter
Ecrou

BA10 ×4
50586
3mmワッシャー
Washer
Beilagscheibe
Rondelle

BA12 ×2
19804641
5.5×5.0mmスペーサー
Spacer
Distanzring
Entretoise

BC10 ×2
53539
5.5×2.0mmスペーサー
Spacer
Distanzring
Entretoise

BC11 ×2
53539
5.5×1.0mm
スペーサー
Spacer
Distanzring
Entretoise

BC14 ×2
54161
8mmアルミボール
Aluminum ball
Aluminiumkugel
Bille aluminium

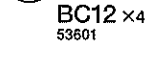

BC12 ×4
53601
5mm
アジャスター
Adjuster
Einstellstück
Chape à rotule

BC15 ×1
51000
サーボセイバースプリング（大）
Servo saver spring (large)
Servo-Saver-Feder (groß)
Ressort de sauve-servo (grande)

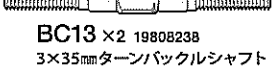

BC13 ×2 19808238
3×35mmターンバックルシャフト
Turnbuckle shaft
Spann-Achse
Biellette à pas inversés

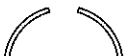

BC16 ×2
51000
サーボセイバースプリング（小）
Servo saver spring (small)
Servo-Saver-Feder (klein)
Ressort de sauve-servo (petite)

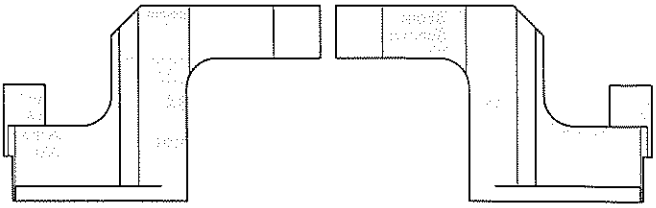

BC17 ×1
13450702
アルミサーボマウントL
Aluminum servo mount L
Aluminium Servohalter L
Support alu de servo G

BC18 ×1
13450703
アルミサーボマウントR
Aluminum servo mount R
Aluminium Servohalter R
Support alu de servo D

D ⑲~㉓

BC2 ×2 (19805763) 3×10mm六角丸ビス Screw Schraube Vis

BC3 ×2 (19805765, 54129) 3×8mm六角丸ビス Screw Schraube Vis

BD1 ×2 (19808240) 3×35mm六角皿ビス Screw Schraube Vis

BD2 ×2 (19808239) 3×20mm六角皿ビス Screw Schraube Vis

BA2 ×2 (19805978) 3×18mm六角皿ビス Screw Schraube Vis

BD3 ×2 (19805766) 3×16mm六角皿ビス Screw Schraube Vis

BA4 ×4 (19805767) 3×8mm六角皿ビス Screw Schraube Vis

BD4 ×2 (51211) 3×5mmフラットビス Screw Schraube Vis

BB5 ×2 (50576) 3×3mmイモネジ Grub screw Madenschraube Vis pointeau

BD5 ×2 (53642) 5mmピローボール Ball connector Kugelkopf Connecteur à rotule

BA8 ×4 (53640) 5mmピローボールナット Ball connector nut Kugelkopf-Mutter Ecrou-connecteur à rotule

BA9 ×2 (54155) 3mmロックナット(薄) Lock nut (thin) Sicherungsmutter (dünn) Ecrou de blocage (fin)

BD6 ×2 (19805818) 3mmワッシャー(大) Washer (large) Beilagscheibe (groß) Rondelle (grande)

BD7 ×2 (84171) 2mmCリング C-ring C-Ring Circlip

BA11 ×2 (50588) 2mmEリング E-Ring Circlip

BA12 ×2 (19804641) 5.5×5.0mmスペーサー Spacer Distanzring Entretoise

BD8 ×2 (53539) 5.5×3.0mmスペーサー Spacer Distanzring Entretoise

BC11 ×4 (53539) 5.5×1.0mmスペーサー Spacer Distanzring Entretoise

BD9 ×2 (19804890) 3×35mmステンレスシャフト Stainless shaft Rostfreie Achse Axe acier inox

BD10 ×2 (54161) 7mmアルミボール Aluminum ball Aluminiumkugel Bille aluminium

BD11 ×2 (50509) フロントスプリング(ソフト/銀) Front coil spring (soft, silver) Vordere Feder (weich, silber) Ressort hélicoïdal avant (souple, argenté)

BD12 ×2 (50509) フロントスプリング(ミディアム/金) Front coil spring (medium, gold) Vordere Feder (mittel, gold) Ressort hélicoïdal avant (medium, doré)

BD13 ×2 (50509) フロントスプリング(ハード/黒) Front coil spring (hard, black) Vordere Feder (hart, schwarz) Ressort hélicoïdal avant (dur, noir)

BD14 ×2 (54357, 13458059) アップライトシャフト Upright shaft Radachse Axe de triangle

BD15 ×1 (54357) アップライトA Upright A Achsschenkel A Fusée A

BD16 ×1 (54357) アップライトB Upright B Achsschenkel B FuséeB

BD17 ×1 (13404060) サーボステフナ Servo stiffener Servohalterung Raidisseur de servo

E ㉔~㉖

BE1 ×1 (19804194) 3×10mmホロービス Screw Schraube Vis

BA11 ×2 (50588) 2mmEリング E-Ring Circlip

BC11 ×1 (53539) 5.5×1.0mmスペーサー Spacer Distanzring Entretoise

BE2 ×1 (53850) ピストンロッド Piston rod Kolbenstange Axe de piston

BE3 ×1 (53574) 3mmOリング(シリコン) Silicone O-ring Silikon-O-Ring Joint silicone

BE4 ×1 (53573) ピストン(3穴) Piston Kolben

BE5 ×1 (53574) ロッドガイド Rod guide Stangenführung Guide d'axe

BE6 ×1 (53574) テフロンスペーサー Damper spacer Dämpfer-Distanzring Entretoise d'amortisseur

BE7 ×1 (19444361) 12mmOリング O-ring O-Ring Joint torique

BE8 ×1 (53576) オイルシール Oil seal Ölabdichtung Joint d'étanchéité

BE9 ×2 (54489) 5mmアジャスターS Adjuster Einstellstück Chape à rotule

BE10 ×1 (54413) ローリングダンパーシリンダー Roll damper cylinder Querdämpferzylinder Cylindre d'amortisseur de roulis

BE11 ×1 (42131) ダンパーシリンダー Damper cylinder Dämpfer-Zylinder Corps d'amortisseur

BE12 ×1 (19444368) シリンダーキャップ Cylinder cap Zylinder-Kappe Capuchon d'amortisseur

BE13 ×1 (19444359) ロッドガイドキャップ Rod guide cap Kappe an der Gestänge-führung Coupelle de guidage d'axe

BE14 ×1 (19444360) スプリングリテーナー Spring retainer Feder-Spanner Butée de ressort

BE15 ×1 (13450709) ローリングダンパーピストン Roll damper piston Querdämpferkolben Piston d'amortisseur de roulis

BE16 ×1 (54465) ダンパースプリング Coil spring Spiralfeder Ressort hélicoïdal

フリクションダンパー用グリス(ハード)・×1 Friction damper grease (hard) Fett für Reibungsdämpfer (hart) Graisse d'amortisseur à friction (dure) 53176

ダンパーオイル(#400・黄)・・・・・×1 Damper oil Dämpfer-Öl Huile pour amortisseurs 53443

F ㉗~㉟

BC2 ×1 (19805763) 3×10mm六角丸ビス Screw Schraube Vis

BC3 ×6 (19805765, 54129) 3×8mm六角丸ビス Screw Schraube Vis

BA3 ×2 (19804427) 3×12mm六角皿ビス Screw Schraube Vis

BA4 ×3 (19805767) 3×8mm六角皿ビス Screw Schraube Vis

BF1 ×1 (19804210) 3×6mm六角皿ビス Screw Schraube Vis

BA8 ×3 (53640) 5mmピローボールナット Ball connector nut Kugelkopf-Mutter Ecrou-connecteur à rotule

BF2 ×2 (53159) 4mmフランジロックナット Flange lock nut Sicherungsmutter Ecrou nylstop à flasque

BB6 ×2 (54080) 4mmロックナット Lock nut Sicherungsmutter Ecrou de blocage

BA10 ×2 (50586) 3mmワッシャー Washer Beilagscheibe Rondelle

BA12 ×1 (19804641) 5.5×5.0mmスペーサー Spacer Distanzring Entretoise

BF3 ×1 (19804868) 5.5×4.0mmスペーサー Spacer Distanzring Entretoise

BF4 ×2 (53539) 5.5×1.5mmスペーサー Spacer Distanzring Entretoise

BF5 ×2 (19804479) 2.3×1.0mmOリング(黒) O-ring (black) O-Ring (schwarz) Joint torique (noir)

BF6 ×4 (42113) 1050ベアリング Ball bearing Kugellager Roulement à billes

BF7 ×4 (51537) 6mmスナップピン Snap pin Federstecker Epingle métallique

BF8 ×1 (50197) スナップピン(小) Snap pin (small) Federstecker (klein) Epingle métallique(petite)

BF9 ×1 (13404061) アッパーブレース Upper brace Obere Trägerplatte Fixation supérieure

BF10 ×1 (13404058) アッパーデッキ Upper deck Oberes Deck Châssis supérieur

BF11 ×1 (13455898) アンテナポスト Antenna post Antennenstange Pied d'antenne

BF12 ×1 (84189) アンテナキャップ Antenna cap Antennenkappe Capuchon d'antenne

ナイロンバンド・・・×3 Nylon band Nylonband Collier en nylon 50595

スポンジテープ(15×150mm)・・・×1 Sponge tape Schaumgummi-Klebeband Bande mousse 16294011

AFTER MARKET SERVICE CARD
When purchasing Tamiya replacement parts, please take or send this form to your local Tamiya dealer so that the parts required can be correctly identified and supplied. Please note that specifications, availability and price are subject to change without notice.

KUNDENNACHBETREUUNGS-KARTE
Wenn Sie Tamiya-Ersatzteile kaufen möchten, nehmen Sie bitte zur Unterstützung dieses Formular mit zu Ihrem örtlichen Fachhändler. Bezüglich der Angaben, der Lagerhaltung der Artikel und der Preise sind Änderungen vorbehalten.

SERVICE APRES-VENTE
LISTE DE PIECES DETACHEES
Afin de vous permettre de vous procurer des pièces de rechange Tamiya, amenez cette liste à votre point de vente Tamiya qui ne manquera pas de vous renseigner. Veuillez noter que les caractéristiques, disponibilité et prix peuvent changer sans avis préalable.

PARTS CODE

19004373	F Parts	
10115211	S Parts	
19225133	W Parts	
13404058	Upper Deck (BF10)	
13404061	Upper Brace (BF9)	
13404056	Lower Deck	
13404057	Lower Brace	
14004096	T-Bar (1.5mm)	
14004097	T-Bar (1.8mm)	
13404059	Rear Middle Deck (BA22)	
13404062	Rear Bulkhead Plate (BA25)	
19804428	3x7mm Countersunk Head Hex Screw (BA5 x10)	
19805777	3x2.5mm Grub Screw (BA6 x10)	
19804888	Ball Seat (BA17 x2)	
19805767	3x8mm Countersunk Head Hex Screw (BA4 x10)	*2
19805978	3x18mm Countersunk Head Hex Screw (BA2 x10)	
19804427	3x12mm Countersunk Head Hex Screw (BA3 x10)	
19804768	Flanged Spacer (BA16 x2)	
19804641	3mm(5.5)x5.0mm Spacer (BA12 x10)	
19804212	3x6mm Hex Screw (BA1 x10)	
13450710	6mm Roll Point Ball (BA7 x1)	
19804889	3.0x4.5x5.9mm Flanged Tube (BA13 x2)	
19804360	3x41mm Shaft (BA14 x2)	
19465794	5x10mm Aluminum Post (Blue) (BA15 x2, etc.)	
13450700	Motor Mount L (Blue) (BA23)	
13450701	Motor Mount R (Blue) (BA24)	
13450704	Main Post (Blue) (BA18 x1)	*1
13450705	Rear Hinge A (Blue) (BA19)	
13450706	Rear Hinge B (Blue) (BA20)	
13450707	Rear Hinge Cover (Blue) (BA21)	
12990027	2mm Hex Wrench	
14305026	Wrench	
13484043	Rear Shaft (BB22)	
19805663	2.6x6mm Cap Screw (BB3 x4)	
13450183	Diff Cap (BB15)	
13455940	Diff Spacer (BB12)	
19805779	2x5mm Cap Screw (BB4 x2)	
19805612	3x10mm Cap Screw (BB2 x5)	
19804224	3x12mm Cap Screw (BB1 x2)	
13454891	Diff Housing A (Blue) (BB20)	
13454892	Wheel Stopper (Blue) (BB21)	
19808243	2x14mm Shaft (BB7 x2)	
13450702	Servo Mount L (Blue) (BC17)	
13404060	Servo Stiffener (BD17)	
19805765	3x8mm Hex Screw (BC3 x10)	*1
19805778	3x12mm Hex Screw (BC1 x10)	
19804734	4x30mm Countersunk Head Hex Screw (BC6 x5)	
19808235	4mm Nut (BC9 x5)	
19805763	3x10mm Hex Screw (BC2 x10)	
19808238	3x35mm Turnbuckle Shaft (BC13 x2)	
19805766	3x16mm Countersunk Head Hex Screw (BD3 x10)	
19808239	3x20mm Countersunk Head Hex Screw (BD2 x4)	
19808240	3x35mm Countersunk Head Hex Screw (BD1 x4)	
19805818	3mm Washer (Large) (BD6 x5)	
19804394	2.6x10mm Binding Screw (BC7 x5)	
19804392	3x10mm Tapping Screw (Black) (BC4 x10)	
19804890	3x35mm Shaft (BD9 x2)	
13450703	Servo Mount R (Blue) (BC18)	
13458059	Upright Shaft (BD14 x1)	*1
19804194	3x10mm Screw (BE1 x2)	
19444358	Cylinder Cap (Blue) (BE12 x4)	
19444359	Rod Guide Cap (Blue) (BE13 x4)	
13450709	Roll Damper Piston (BE15)	
19444361	12mm O-Ring (BE7 x4)	
19444360	Spring Retainer (Blue) (BE14 x4)	
16294011	Sponge Tape (15x150mm)	
19804210	3x6mm Countersunk Head Hex Screw (BF1 x10)	
19804868	5.5x4.0mm Spacer (Blue) (BF3 x5)	
19804479	2.3x1.0mm O-Ring (BF5 x10)	
13455898	Antenna Post (BF11)	
16094006	Antenna Pipe	
11424488	Logo Sticker	
11054709	Instructions	
42113	1050 Ball Bearing (BF6 x2)	*1
42114	1150 Ball Bearing (BB9 x2)	
42131	Damper Cylinder (BE11 x2)	
42195	1060 Ball Bearing (BB10 x2)	
42196	1280 Ball Bearing (BB8 x2)	
42223	24T Pinion Gear (BB14)	
50038	Tool Set (Box Wrench, 1.5/2.5mm Hex Wrench, BB5 x4)	
50171	Heat Resistant Double-Sided Tape (x5)	
50197	Snap Pin Set (BF8 x5, etc.)	
50509	Front Spring Set (BD11 x4, BD12 x4, BD13 x4)	
50575	2.6x10mm Tapping Screw (BC5 x5)	
50576	3mm Grub Screw (BB5 x10)	
50586	3mm Washer (BA10 x15)	
50588	2mm E-Ring (BA11 x15)	
50595	Nylon Band w/Metal Hook (x10)	
51000	Hi-Torque Servo Saver (Q Parts, BC15 x1, BC16 x2, etc.)	
51211	3x5mm Flat Screw (BD4 x5)	
51380	D Parts	
51442	Diff Plate (BB18 x2)	
51480	L Parts (x2)	
51537	6mm Snap Pin (BF7 x15)	
53042	Ball Diff Grease	
53124	3mm Diff Ball (BB16 x10)	*1
53159	4mm Flange Lock Nut (Blue) (BF2 x5)	
53176	Friction Damper Grease (Hard)	
53334	V Parts (x2)	
53443	Damper Oil Soft Set (#200, #300, #400)	
53539	5.5mm Spacer Set (BC10, BC11, BD8, BF4 x4 each, etc.)	*2
53573	TRF Damper Piston (3-Hole) (BE4 x4)	
53574	Rod Guide, O-Ring Set (BE3 x4, BE5 x4, BE6 x4)	
53576	Oil Seal (BE8 x4)	
53601	5mm Adjuster (BC12 x8)	
53640	5mm Ball Connector Nut (Blue) (BA8 x5)	
53642	5mm Ball Connector (Blue) (BD5 x10)	
53850	Piston Rod (BE2 x2)	
53869	5mm Ball Connector Nut (Blue, Short) (BC8 x10)	
54055	96T Spur Gear (BB19)	
54080	4mm Lock Nut (BB6 x5)	
54129	Motor Spacer (BB17)	
54155	3mm Lock Nut (Thin, Blue) (BA9 x5)	
54161	Sus Ball Set (BC14 x2, BD10 x2)	
54215	Spur Gear Adapter (BB13)	
54357	Adjustable Upright Set (BD14 x2, BD15, BD16, etc.)	
54413	Roll Damper Set (BE1 x1, BE10 x1, BE9 x4, etc.)	
54465	Spring Set (BE16 x2, etc.)	
54489	5mm Adjuster (Short) (BE9 x8)	
84171	2mm C-Ring (BD7 x8)	
84174	5mm Disk Spring (BB11 x5)	
84189	Antenna Cap (BF12 x2, etc.)	

*1 Requires 2 sets for one car.
*2 Requires 3 sets for one car.

部品請求について

For use in Japan only!

★部品をなくしたり、こわした方は、このステッカーがはられたカスタマーサービス取次店でご注文いただけます。また、当社カスタマーサービスに直接ご注文する場合は、右記の方法でご注文することができます。詳しくは当社カスタマーサービスまでお問い合わせください。

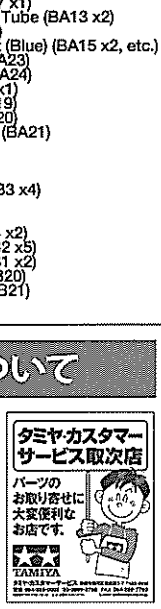

①《郵便振替のご利用法》
郵便局の払込用紙の通信欄に下のリストを参考にITEM番号、スケール、製品名、部品名、部品コード、数量を必ずご記入ください。振込人住所欄にはお電話番号もお書きいただき、口座番号・00810-9-1118、加入者名・(株) タミヤでお振込ください。

②《代金引換のご利用法》
パーツ代金に加えて代引き手数料（324円）をご負担いただければ、電話またはホームページより代金引換によるご注文をお受けいたします。

③《タミヤカードのご利用法》
タミヤカードをご利用の場合、代金はご指定金融機関の口座引き落としとなります。ご注文は電話またはホームページよりお受けいたします。

《住所》 〒422-8610 静岡市駿河区恩田原3-7
株式会社タミヤ カスタマーサービス係
《お問い合わせ電話番号》 ※電話番号をお確かめの上、おかけ間違いのないようお願いいたします。
静岡 054-283-0003
東京 03-3899-3765（静岡へ自動転送）
《カスタマーサービスアドレス》
http://tamiya.com/japan/customer/cs_top.htm

TAMIYA

1/10 R/C TRF102 シャーシ

ITEM 42289

★価格は2015年6月現在のものです。諸事情により変更となる場合があります。
★税込価格の税率は8%となっています。

部品名	税込価格	本体価格	部品コード
Fパーツ	756円	(700円)	19004373
Sパーツ	540円	(500円)	10115211
Wパーツ	518円	(480円)	19225133
アッパーデッキ	1,274円	(1,180円)	13404058
アッパーブレース	842円	(780円)	13404061
ロワデッキ	6,264円	(5,800円)	13404056
ロワブレース	1,404円	(1,300円)	13404057
Tバー(1.5mm)	734円	(680円)	14004096
Tバー(1.8mm)	777円	(720円)	14004097
リヤミドルデッキ	1,015円	(940円)	13404059
リヤバルクプレート	820円	(760円)	13404062
3x7mm六角皿ビス(x10)	302円	(280円)	19804428
3x2.5mmイモネジ(x10)	324円	(300円)	19805777
ボールシート(黒x2)	453円	(420円)	19804888
3x8mm六角皿ビス(x10)	248円	(230円)	19805767
3x18mm六角皿ビス(x10)	270円	(250円)	19805978
3x12mm六角皿ビス(黒x10)	280円	(260円)	19804427
フランジスペーサー(青x2)	345円	(320円)	19804768
5.5x5.0mmスペーサー(x10)	540円	(500円)	19804641
3x6mm六角丸ビス(x10)	248円	(230円)	19804212
6mmロールポイントボール(x1)	367円	(340円)	13450710
3.0x4.5x5.9mmフランジパイプ(x2)	388円	(360円)	19804889
3x41mmシャフト(x2)	291円	(270円)	19804360
5x10mmアルミポスト、他	518円	(480円)	19465794
モーターマウントL(青)	1,684円	(1,560円)	13450700
モーターマウントR(青)	1,620円	(1,500円)	13450701
メインポスト(青x1)	2,030円	(1,880円)	13450704
リヤヒンジA(青)	1,555円	(1,440円)	13450705
リヤヒンジB(青)	1,555円	(1,440円)	13450706
リヤヒンジカバー(青)	1,209円	(1,120円)	13450707
六角棒レンチ(2mm)	216円	(200円)	12990027
板レンチ	129円	(120円)	14305026
リヤシャフト	2,592円	(2,400円)	13484043
2.6x6mmキャップスクリュー(x4)	237円	(220円)	19805663
デフキャップ(青)	518円	(480円)	13450183
デフスペーサー	475円	(440円)	13455940
2x5mmキャップスクリュー(x2)	194円	(180円)	19805779
3x10mmキャップスクリュー(x5)	248円	(230円)	19805612
3x12mmキャップスクリュー(x2)	216円	(200円)	19804224
デフハウジングA	1,080円	(1,000円)	13454891
ホイールストッパーL(青)	734円	(680円)	13454892
2x14mmステンレスシャフト(x2)	324円	(300円)	19808243
サーボマウントL(青)	1,382円	(1,280円)	13450702
サーボスティフナー	540円	(500円)	13404060
3x8mm六角丸ビス(x10)	248円	(230円)	19805765
3x12mm六角丸ビス(x10)	248円	(230円)	19805778
4x30mm六角皿ビス(x5)	842円	(780円)	19804734
4mmアルミナット(x5)	324円	(300円)	19808235
3x10mm六角丸ビス(x10)	248円	(230円)	19805763
3x35mmターンバックルシャフト(青x2)	453円	(420円)	19808238
3x16mm六角皿ビス(x10)	259円	(240円)	19805766
3x20mm六角皿ビス(x4)	324円	(300円)	19808239
3x35mm六角皿ビス(x4)	324円	(300円)	19808240
3mmワッシャー(大x5)	216円	(200円)	19805818
2.6x10mmバインドビス(黒x5)	280円	(260円)	19804394
3x10mmタッピングビス(黒x10)	259円	(240円)	19804392
3x35mmステンレスシャフト(x2)	410円	(380円)	19804890
サーボマウントR(青)	1,382円	(1,280円)	13450703
アップライトシャフト(黒x1)	669円	(620円)	13458059
3x10mmホローピス(x2)	162円	(150円)	19804194
シリンダーキャップ(青x4)	648円	(600円)	19444358
ロッドガイドキャップ(青x4)	540円	(500円)	19444359
ローリングダンパーピストン	475円	(440円)	13450709
12mmOリング(x4)	270円	(250円)	19444361
スプリングリテーナー(青x4)	1,296円	(1,200円)	19444360
スポンジテープ	324円	(300円)	16294011
3x6mm六角皿ビス(x10)	248円	(230円)	19804210
5.5x4.0mmスペーサー(青x5)	496円	(460円)	19804868
2.3x1.0mmOリング(x10)	302円	(280円)	19804479
アンテナポスト	453円	(420円)	13455898
アンテナパイプ	324円	(300円)	16094006
ロゴステッカー	345円	(320円)	11424488
説明図	648円	(600円)	11054709

この他にも修理や整備のためのRCスペアパーツ、オプションパーツが発売されています。
お近くの模型店店頭、または当社カスタマーサービスでお買い求め下さい。

部品名	税込価格	本体価格	送料	部品コード
1050ベアリング(x2)	864円	(800円)	92円	42113
1150ベアリング(x2)	864円	(800円)	92円	42114
ダンパーシリンダー(x2)	1,728円	(1,600円)	140円	42131
1060ベアリング(x2)	864円	(800円)	140円	42195
1280ベアリング(x2)	972円	(900円)	140円	42196
24Tピニオンギヤ	712円	(660円)	140円	42223
SP.38 十字レンチ、六角棒レンチ(1.5mm、2.5mm)、3x3mmイモネジ(x4)	216円	(200円)	120円	50038
SP.171 耐熱両面テープ	324円	(300円)	120円	50171
SP.197 スナップピン(小x5)、スナップピン(大x10)	216円	(200円)	92円	50197
SP.509 フロントコイルスプリング金、銀、黒(各x4)	270円	(250円)	92円	50509
SP.575 2.6x10mmタッピングビス(x5)	108円	(100円)	82円	50575
SP.576 3x3mmイモネジ(x10)	216円	(200円)	82円	50576
SP.586 3mmワッシャー(x15)	108円	(100円)	82円	50586
SP.588 2mmEリング(x15)	108円	(100円)	82円	50588
SP.595 ナイロンバンド、メタルフック(x10)	162円	(150円)	82円	50595
SP.1000 Qパーツ、サーボセイバースプリング(大x1、小x2)	756円	(700円)	140円	51000
SP.1211 3x5mmフラットビス(x5)	108円	(100円)	92円	51211
SP.1380 Dパーツ	604円	(560円)	250円	51380
SP.1442 デフプレート(x2)	496円	(460円)	140円	51442
SP.1480 Lパーツ(x2)	540円	(500円)	140円	51480
SP.1537 6mmスナップピン(x15)	216円	(200円)	140円	51537
OP.42 ボールデフグリス	432円	(400円)	140円	53042
OP.124 3mmタングステンボール(x10)	1,620円	(1,500円)	120円	53124
OP.159 4mmフランジロックナット(x5)	540円	(500円)	92円	53159
OP.176 フリクションダンパーグリス(ハード)	648円	(600円)	140円	53176
OP.334 Vパーツ(x2)	432円	(400円)	140円	53334
OP.443 シリコンダンパーオイル(#200、#300、#400)	756円	(700円)	250円	53443
OP.539 スペーサー(5.5x1.0mm、1.5mm、2.0mm、3.0mm各x4)	648円	(600円)	92円	53539
OP.573 ピストン(37穴x4)	486円	(450円)	92円	53573
OP.574 3mmOリング(シリコン)、ロッドガイド、スペーサー(各x4)	432円	(400円)	92円	53574
OP.576 オイルシール(x4)	162円	(150円)	92円	53576
OP.601 5mmアジャスター(x8)	324円	(300円)	120円	53601
OP.640 5mmボールナット(青x5)	648円	(600円)	120円	53640
OP.642 5mmピロボール(青x10)	648円	(600円)	120円	53642
OP.850 ピストンロッド(x2)	648円	(600円)	92円	53850
OP.869 5mmボールナット(短x10)	756円	(700円)	120円	53869
OP.1055 スパーギヤ(96T)	324円	(300円)	120円	54055
OP.1080 4mmロックナット(青x5)	540円	(500円)	92円	54080
OP.1129 モータースペーサー(青)	1,080円	(1,000円)	120円	54129
OP.1155 3mmロックナット(薄型・青x5)	540円	(500円)	92円	54155
OP.1161 サスボール(7mm、8mm各x2)	712円	(660円)	140円	54161
OP.1215 スパーギヤアダプター	216円	(200円)	140円	54215
OP.1357 アップライトA・B、アップライトシャフト(各x2)、他	4,212円	(3,900円)	140円	54357
OP.1413 ローリングダンパーシリンダー、他	864円	(800円)	140円	54413
OP.1465 ダンパースプリング(銀、金、黒、各x1)	972円	(900円)	140円	54465
OP.1489 5mmアジャスターS(x8)	216円	(200円)	140円	54489
AO-5037 2mmCリング(x8)	108円	(100円)	140円	84171
AO-5040 5mm皿バネ(x5)	172円	(160円)	140円	84174
AO-5047 アンテナギャップ	108円	(100円)	140円	84189

《送料について》
送料が表示されている部品は、送料が別に必要です。部品を2個以上ご注文の場合、最も高い送料（1個分）だけで結構です。部品の合計が5,000円を超える場合、送料はサービスとなります。